Poste de contrôle FireLock NXT™ avec trim à préaction

MEA : 248-98-E CSFM : 7770-0531-117

SÉRIE 769
Avec trim à préaction
Rainuré x Rainuré

Le poste de contrôle à préaction breveté Victaulic FireLock NXT Série 769 commande l'alimentation en eau des tubes et sprinkleurs du système à préaction. La surveillance de détection des fuites dans le système à préaction est normalement assurée au moyen d'air comprimé ou d'azote. Le poste de contrôle Série 769 est un poste à faible différentiel, à clapet et loquet, qui utilise un diaphragme à action directe exclusif pour séparer les alimentations en eau des systèmes de sprinkleurs à préaction. Le dispositif de verrouillage positif utilise la pression d'alimentation en eau en amont de la vanne principale (côté ville) pour maintenir le clapet fermé. L'évacuation de la pression d'eau dans la chambre du diaphragme entraîne la rétraction du loquet qui maintenait le clapet et provoque le déclenchement du poste. Le faible différentiel et la conception exclusive du loquet et de l'actionneur permettent de réarmer le poste de contrôle sans ôter le capot. Le faible différentiel de pression évite de recourir à des colonnes d'eau.

CARACTÉRISTIQUES

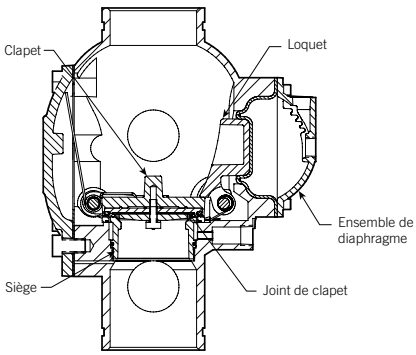

Exagéré à fin de clarté

REMARQUE : le poste est représenté en position « armée »

Le poste permet l'actionnement par l'eau d'une cloche hydraulique et/ou d'alarmes électriques de pression qui sonnent jusqu'à ce que l'eau cesse de s'écouler.

Le poste de contrôle est homologué jusqu'à une pression d'eau de service de 300 psi/2065 kPa et soumis en usine à des essais de pression hydrostatique jusqu'à 600 psi/4135 kPa pour les diamètres 1 ½ – 8"/40 – 200 mm. La pression d'air requise est de 13 psi/90 kPa. Le poste Série 769 est disponible avec entrée et sortie rainurées et ses dimensions sont conformes à la norme ANSI/AWWA C606.

Les postes de contrôle à préaction Victaulic Série 769 n'ont PAS besoin d'un clapet anti-retour séparé dans le système à préaction. La rectitude du corps du poste offre d'excellentes caractéristiques d'écoulement et réduit la perte de charge. Le système est complet puisqu'un orifice spécial permet de purger le poste. Toutes les pièces internes sont remplaçables et aisément accessibles pour faciliter la maintenance.

Il n'est pas nécessaire de déposer le poste pour en effectuer la maintenance et l'entretien. Le joint de caoutchouc du clapet peut être remplacé facilement sans dépose du clapet. Des taraudages sont prévus pour la vanne de purge principale et pour toutes les configurations de trim disponibles. Le poste de contrôle est laqué à l'extérieur et à l'intérieur pour mieux résister à la corrosion.

Le poste de contrôle à préaction Victaulic FireLock NXT Série 769 avec trim comporte une vanne d'essai d'alarme, qui permet de tester le système d'alarme sans réduire la pression du système. Le poste de contrôle à préaction Série 769 doit être installé dans un espace dont la température est constamment supérieure à 40 °F (4 °C), protégé des intempéries, du gel ou des détériorations.

REMARQUE : le poste nu n'est homologué LPCB et VdS que pour des configurations de type Déluge. Les configurations à préaction n'ont pas été reconnues conformes aux exigences LPCB ou VdS.

Discontinué
Référence: https://assets.victaulic.com/assets/uploads/literature/31.82-FRE.pdf

MAÎTRE D'OUVRAGE
Réf. système _____
Adresse _____

INSTALLATEUR
Soumis par _____
Date _____

CONCEPTEUR
Sect. des spéc. _____ Para _____
Approuvé par _____
Date _____

VICTAULIC EST UNE MARQUE DÉPOSÉE DE VICTAULIC COMPANY. © 2019 VICTAULIC COMPANY. TOUS DROITS RÉSERVÉS.

Poste de contrôle FireLock NXT™ avec trim à préaction

SÉRIE 769
Avec trim à préaction
Rainuré x Rainuré

OPTIONS D'INSTALLATION

Trim pré-monté
Poste fourni entièrement pré-équipé de tous les éléments de trim nécessaires.

Colonne Vic®-Quick
La colonne Vic-Quick comporte un trim pré-monté et une vanne d'isolement (vanne papillon FireLock Série 705, demander la publication 10.81 ; pour les diamètres 1 ½ et 2"/40 et 50 mm, la colonne Vic-Quick est munie d'une vanne à boisseau sphérique Série 728, demander la publication 10.17) pour l'isolement du système, des pressostats préréglés et un kit de purge pour faciliter l'installation.

Fire-Pac FireLock Série 745
Le Fire-Pac est un poste de contrôle de protection incendie entièrement préassemblé dans une armoire fermée, pour un encombrement minimum et une efficacité maximum. Il inclut une vanne d'isolement de l'alimentation en eau, le poste de protection incendie du système de sprinkleurs, des pressostats de conduite d'alarme, de surveillance d'arrivée d'air et de surveillance de pompes, ainsi que des manomètres numériques faciles à lire à travers la vitre de l'armoire. Voir les informations complètes sur le Fire-Pac dans la publication 30.23.

Les accessoires en option sont expédiés séparément.

CHOIX DE MÉCANISMES DE DÉCLENCHEMENT

Sans verrouillage
Les systèmes sans verrouillage sont conçus de telle sorte que la détection d'un événement par le mécanisme de déclenchement ou une perte d'air de surveillance dans le système de sprinkleurs provoquent le déclenchement du poste de contrôle. Lorsque le poste se déclenche, l'eau pénètre dans le système de sprinkleurs et s'écoule par tout sprinkleur ouvert ou autres ouvertures du système.

Déclenchement pneumatique : le système de déclenchement pneumatique utilise une conduite pilote de surveillance pour détecter un évènement déclencheur. Quand un sprinkleur pilote OU un sprinkleur du système se déclenche, l'eau contenue dans la chambre de diaphragme est évacuée et le poste de contrôle se déclenche. Si le sprinkleur pilote se déclenche et qu'un sprinkleur du système ne fonctionne pas, le système de sprinkleurs se remplira d'eau, les alarmes se déclencheront et le poste de contrôle Victaulic Série 769 agira comme un clapet anti-retour d'alarme. Si le poste se déclenche en raison de l'activation ou de la détérioration d'un sprinkleur, l'eau pénètrera dans le système et s'écoulera par tout sprinkleur ouvert. Des alarmes se déclencheront à cause d'un écoulement d'eau dans la chambre intermédiaire du poste.

Déclenchement pneumatique/électrique : le système de déclenchement électrique Victaulic utilise une électrovanne, un tableau électrique agréé et un système de détection compatible. En cas de détection électrique OU de déclenchement d'un sprinkleur du système, l'eau contenue dans la chambre du diaphragme est évacuée et le poste se déclenche. En cas de détection électrique sans déclenchement d'un sprinkleur du système, le système de sprinkleurs se remplira d'eau, des alarmes s'activeront et le poste de contrôle Victaulic Série 769 agira comme un clapet anti-retour d'alarme. Si le poste se déclenche en raison de l'activation ou de la détérioration d'un sprinkleur, l'eau pénètrera dans le système et s'écoulera par tout sprinkleur ouvert. Des alarmes se déclencheront à cause d'un écoulement d'eau dans la chambre intermédiaire du poste.

Discontinué
Référence: https://assets.victaulic.com/assets/uploads/literature/30.82-FRE_.pdf

VICTAULIC EST UNE MARQUE DÉPOSÉE DE VICTAULIC COMPANY. © 2019 VICTAULIC COMPANY. TOUS DROITS RÉSERVÉS.

Poste de contrôle FireLock NXT™ avec trim à préaction

SÉRIE 769
Avec trim à préaction
Rainuré x Rainuré

DESCRIPTION DU SYSTÈME

Simple verrouillage
Les systèmes à simple verrouillage sont conçus de manière à ce que seule la détection d'un événement par le mécanisme de déclenchement puisse provoquer le déclenchement du poste de contrôle. Lorsque le poste se déclenche, l'eau pénètre dans le système de sprinkleurs et s'écoule par tout sprinkleur ouvert ou autres ouvertures du système.

Déclenchement pneumatique : le système de déclenchement pneumatique Victaulic utilise une conduite pilote de surveillance pour détecter un déclenchement. Seul le fonctionnement d'un sprinkleur pilote entraînera l'évacuation de l'eau contenue dans la chambre du diaphragme et le déclenchement du poste de contrôle. La pression pneumatique n'est maintenue dans le système de sprinkleurs qu'aux fins de surveillance et le système de sprinkleurs est équipé d'une alarme de basse pression pour détecter toute fuite dans le système. En cas de déclenchement du sprinkleur pilote sans déclenchement d'un sprinkleur du système, le système de sprinkleurs se remplira d'eau, des alarmes s'activeront et le poste de contrôle Victaulic Série 769 agira comme un clapet anti-retour d'alarme. Si un sprinkleur du système est endommagé ou se déclenche et en l'absence de détection d'un événement déclencheur, l'alarme de basse pression du système se déclenchera mais l'eau ne s'écoulera pas tant qu'il n'y aura pas eu de détection d'un événement déclencheur.

Déclenchement électrique : le système de déclenchement électrique Victaulic utilise une électrovanne, un tableau électrique agréé et un système de détection compatible. Seul un événement déclencheur entraînera l'évacuation de l'eau contenue dans la chambre du diaphragme et le déclenchement du poste de contrôle. La pression pneumatique n'est maintenue dans le système de sprinkleurs qu'aux fins de surveillance et le système de sprinkleurs est équipé d'une alarme de basse pression pour détecter toute fuite dans le système. En cas de déclenchement électrique sans déclenchement d'un sprinkleur du système, le poste de contrôle se déclenchera, l'eau remplira le système de sprinkleurs, des alarmes s'activeront et le poste de contrôle Victaulic Série 769 agira comme un clapet anti-retour d'alarme. Si un sprinkleur du système est endommagé ou se déclenche et en l'absence de détection d'un événement déclencheur, l'alarme de basse pression du système se déclenchera mais le poste de contrôle ne se déclenchera pas et l'eau ne s'écoulera pas tant qu'il n'y aura pas eu de détection d'un événement déclencheur.

Double verrouillage
Les systèmes à double verrouillage sont conçus de manière à ce que le poste de contrôle ne se déclenche que si plusieurs mécanismes de déclenchement détectent un incendie. Un événement déclencheur isolé provoquera des sonneries d'alarme mais le poste de contrôle ne se déclenchera pas et l'eau ne s'écoulera pas tant qu'un second événement déclencheur n'aura pas été détecté. Les systèmes à double verrouillage sont couramment utilisés dans les systèmes réfrigérés et les systèmes où il est primordial d'éviter toute entrée d'eau inutile dans le système de sprinkleurs ou tout déversement d'eau accidentel.

Déclenchement pneumatique/électrique : le système à préaction électrique/pneumatique utilise à la fois un système de déclenchement électrique (constitué d'une électrovanne agréée, d'un tableau électrique et d'un capteur approprié) et un système pneumatique de pressurisation du système de sprinkleurs. Le poste de contrôle Victaulic Série 769 se déclenchera UNIQUEMENT en cas de perte de pression dans le système de sprinkleurs ET de détection électrique d'un événement déclencheur. En cas de perte de pression dans le système de sprinkleurs sans détection électrique, le poste de contrôle ne se déclenchera pas tant qu'un second événement déclencheur n'aura pas été détecté. On évite ainsi l'écoulement d'eau en cas de dommage accidentel au système de sprinkleurs. En cas de détection électrique sans perte de pression dans le système de sprinkleurs, le poste de contrôle ne se déclenchera pas non plus. Dans les deux cas, le déclenchement d'alarmes avertira l'utilisateur de l'existence d'une détection.

Discontinué
Référence: https://assets.victaulic.com/assets/uploads/literature/30.82-FRE.pdf

VICTAULIC EST UNE MARQUE DÉPOSÉE DE VICTAULIC COMPANY. © 2019 VICTAULIC COMPANY. TOUS DROITS RÉSERVÉS.

Poste de contrôle FireLock NXT™ avec trim à préaction

SÉRIE 769
Avec trim à préaction
Rainuré x Rainuré

DESCRIPTION DU SYSTÈME

Électrique (électropneumatique/électrique) : le déclenchement électropneumatique/électrique utilise deux dispositifs de détection électrique, un dispositif de détection d'incendie et un pressostat de basse pression installé dans le système de sprinkleurs. Les deux dispositifs de détection électrique sont raccordés à un tableau électrique agréé selon une configuration « inter-zones ». Le tableau électrique commande une électrovanne connectée au piston du poste de contrôle Victaulic Série 769. En cas de déclenchement du dispositif de détection d'incendie sans perte de pression dans le système de sprinkleurs, le tableau électrique n'actionne pas l'électrovanne et le poste de contrôle ne se déclenche pas. En cas de perte de pression dans le système de sprinkleurs due à un sprinkleur endommagé ou déclenché et en l'absence de détection d'incendie, le panneau électrique n'actionnera pas l'électrovanne et le poste de contrôle ne se déclenchera pas. Le poste ne se déclenchera QUE si un événement de détection d'incendie ET une perte de pression du système se produisent. Lorsque le tableau électrique reçoit LES DEUX signaux, il déclenche l'ouverture de l'électrovanne, ce qui permet d'évacuer la pression d'alimentation en eau de la chambre du diaphragme, entraînant ainsi le déclenchement du poste de contrôle Série 769 et l'arrivée d'eau dans le système de sprinkleurs.

Déclenchement pneumatique/pneumatique : le système pneumatique/pneumatique contrôle le déclenchement du poste de contrôle Série 769 au moyen d'un actionneur pneumatique/pneumatique Série 798. Le poste de contrôle ne se déclenchera qu'en cas de déclenchement de sprinkleurs à la fois dans la conduite pilote et dans le système de sprinkleurs. Si un sprinkleur se déclenche dans la conduite pilote ou dans le système de sprinkleurs (sans sprinkleur ouvert dans l'autre système), le poste de contrôle ne se déclenchera pas. Comme le système pneumatique/pneumatique utilise deux détections pneumatiques distinctes, il n'y a pas besoin d'un tableau électrique de déclenchement. Dans tous les cas, l'ouverture d'un sprinkleur déclenchera une alarme de surveillance de basse pression. Remarque : tous les postes de contrôle Série 769 sont agréés et homologués pour le double verrouillage pneumatique/électrique avec l'actionneur Série 767. Ils sont également agréés en configurations de double verrouillage et de double verrouillage pneumatique/pneumatique avec un actionneur Série 798.

Discontinué
Référence: https://assets.victaulic.com/assets_uploaded/literature/30.82-FRE.pdf

VICTAULIC EST UNE MARQUE DÉPOSÉE DE VICTAULIC COMPANY. © 2019 VICTAULIC COMPANY. TOUS DROITS RÉSERVÉS.

Poste de contrôle FireLock NXT™ avec trim à préaction

SÉRIE 769
Avec trim à préaction
Rainuré x Rainuré

DIMENSIONS D'UN TRIM AVEC ACTIONNEURS BASSE PRESSION SÉRIE 776

LES DESSINS CI-DESSOUS CORRESPONDENT À LA CONFIGURATION 4 POUCES/114,30 MM
LES CONFIGURATIONS 1 ½ – 2 POUCES/48,30 – 60,30 MM UTILISENT DES VANNES DE PURGE DE ¾ POUCE/19 MM.
LES CONFIGURATIONS 2 ½ – 3 POUCES/73 – 88,90 MM UTILISENT DES VANNES DE PURGE DE 1 ¼ POUCES/31 MM.
LES CONFIGURATIONS 4 – 8 POUCES/114,30 – 219,10 MM UTILISENT DES VANNES DE PURGE DE 2 POUCES/50 MM.

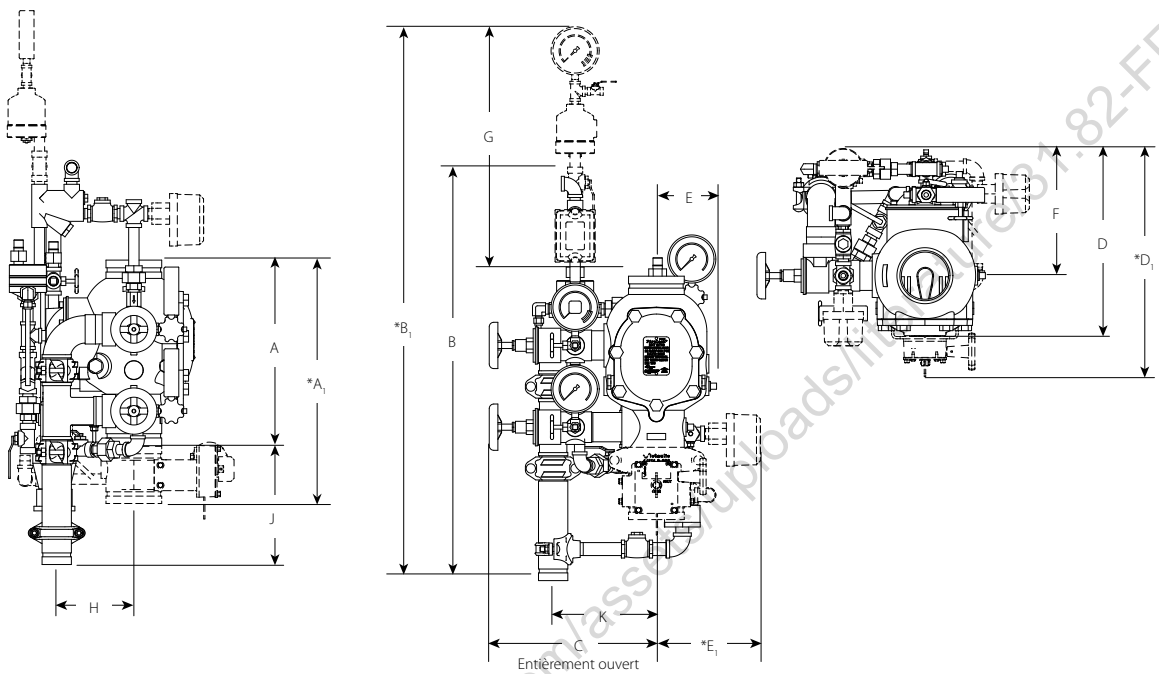

Diamètre		Dimensions en pouces/mm													Poids unitaire approx. lb/kg	
Diamètre nominal pouces/ mm	Diam. ext. réel pouces/ mm	A	A1*	B	B1*	C	D	D1*	E	E1*	F	G	H	J	K	Sans trim	Avec trim
1 ½ 40	1.900 48,3	9.00 228,60	16.43 417,32	28.25 717	40.50 1028	13.75 349	16.00 406	—	5.25 133	8.50 215	9.50 241	22.25 565	3.04 77,21	9.17 232,91	6.98 177,29	16.7 7,6	43.0 19,5
2 50	2.375 60,3	9.00 228,60	16.43 417,32	28.25 717	40.50 1028	13.75 349	16.00 406	—	5.25 133	8.50 215	9.50 241	22.25 565	3.04 77,21	9.17 232,91	6.98 177,29	17.0 7,7	43.0 19,5
2 ½ 65	2.875 73,0	12.61 320,29	16.50 419,10	32.25 819	44.25 1123	13.50 342	16.00 406	17.50 444	5.25 133	9.00 228	9.25 234	21.25 539	3.90 99,06	10.50 266,70	6.93 176,02	41.0 18,7	65.0 29,5
76,10 mm	3.000 76,1	12.61 320,29	16.50 419,10	32.25 819	44.25 1123	13.50 342	16.00 406	17.50 444	5.25 133	9.00 228	9.25 234	21.25 539	3.90 99,06	10.50 266,70	6.93 176,02	41.0 18,7	65.0 29,5
3 80	3.500 88,9	12.61 320,29	16.50 419,10	32.25 819	44.25 1123	13.50 342	16.00 406	17.50 444	5.25 133	9.00 228	9.25 234	21.25 539	3.90 99,06	10.50 266,70	6.93 176,02	41.0 18,7	65.0 29,5
4 100	4.500 114,3	15.03 381,76	19.78 502,41	33.25 844	45.50 1155	15.00 381	15.75 400	20.50 520	5.50 139	9.00 228	10.75 273	20.75 527	6.25 158,75	9.62 244,34	8.46 214,88	59.0 26,7	95.0 43,0
165,10 mm	6.500 165,1	16.00 406,40	22.00 558,80	33.50 850	45.75 1162	15.50 393	17.00 431	22.00 558	6.00 152	8.50 215	11.50 292	20.00 508	6.20 157,48	9.62 244,34	8.84 224,53	80.0 36,2	116.0 52,6
6 150	6.625 168,3	16.00 406,40	22.00 558,80	33.50 850	45.75 1162	15.50 393	17.00 431	22.00 558	6.00 152	8.50 215	11.50 292	20.00 508	6.20 157,48	9.62 244,34	8.84 224,53	80.0 36,2	116.0 52,6
8 200	8.625 219,1	17.50 444,50	22.94 582,67	33.50 850	45.50 1155	16.75 425	20.00 508	25.25 641	7.00 177	8.75 222	12.75 323	18.50 469	6.05 153,67	9.40 238,76	10.21 259,33	122.0 55,3	158.0 71,6

REMARQUES :

Les dessins ci-dessus correspondent à un trim à déclenchement pneumatique et simple verrouillage avec actionneur basse pression Série 776. Les mêmes dimensions s'appliquent également aux trims à déclenchement pneumatique et simple verrouillage ; à déclenchement pneumatique/électrique et sans verrouillage ; à déclenchement électrique et simple verrouillage ; à déclenchement électrique (électropneumatique/électrique) et double verrouillage.

Le collier de dimension « A » n'est pas représenté, pour plus de clarté.

Les éléments dessinés en pointillés font partie de l'équipement en option.

* Les dimensions marquées d'un astérisque tiennent compte de l'équipement en option.

Le kit de raccordement de purge en option est représenté à titre de référence et pour le dégagement requis.

Discontinué
Référence: https://assets.victaulic.com/assets/uploads/literature_31.82-FRE.pdf

VICTAULIC EST UNE MARQUE DÉPOSÉE DE VICTAULIC COMPANY. © 2019 VICTAULIC COMPANY. TOUS DROITS RÉSERVÉS.

Poste de contrôle FireLock NXT™ avec trim à préaction

SÉRIE 769
Avec trim à préaction
Rainuré x Rainuré

DIMENSIONS D'UN TRIM AVEC ACTIONNEURS ÉLECTRIQUE/ PNEUMATIQUE SÉRIE 767

LES DESSINS CI-DESSOUS CORRESPONDENT À LA CONFIGURATION 4 POUCES/114,30 MM
LES CONFIGURATIONS 1 ½ – 2 POUCES/48,30 – 60,30 MM UTILISENT DES VANNES DE PURGE DE ¾ POUCE/19 MM.
LES CONFIGURATIONS 2 ½ – 3 POUCES/73 – 88,90 MM UTILISENT DES VANNES DE PURGE DE 1 ¼ POUCES/31 MM.
LES CONFIGURATIONS 4 – 8 POUCES/114,30 – 219,10 MM UTILISENT DES VANNES DE PURGE DE 2 POUCES/50 MM.

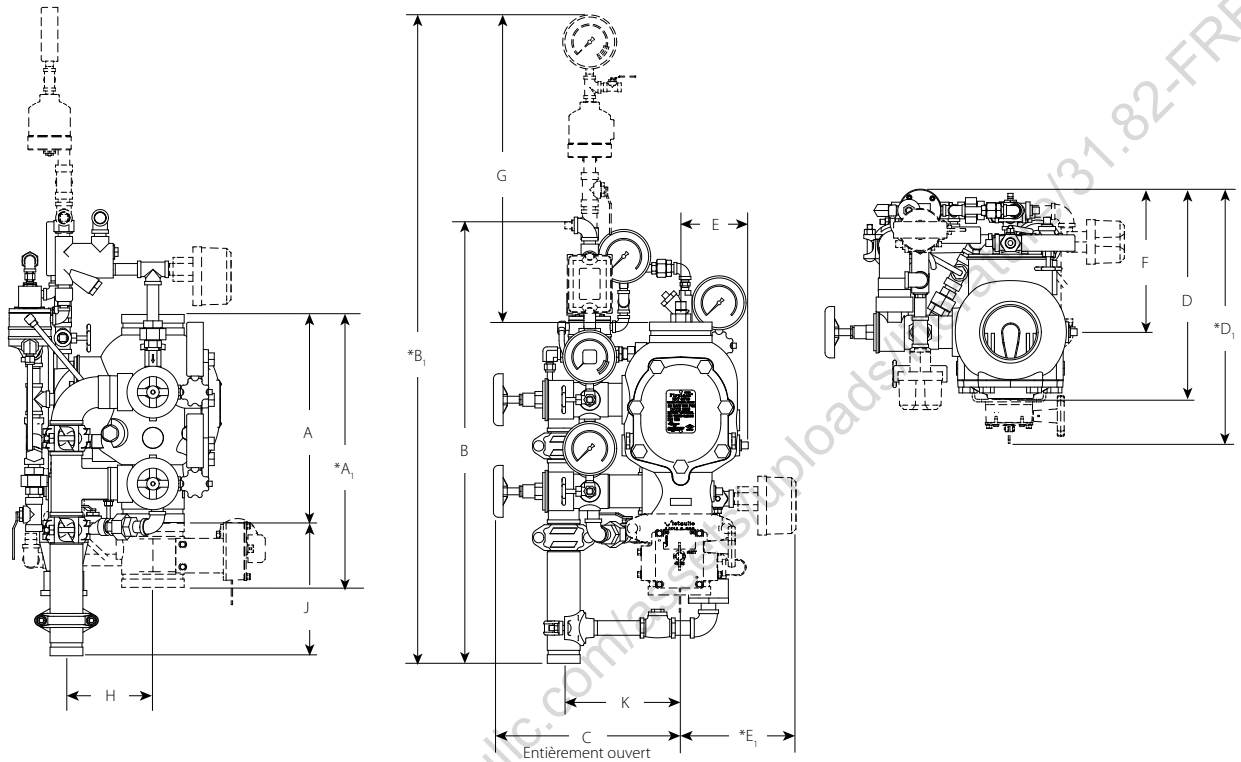

Diamètre		Dimensions en pouces/mm														Poids unitaire approx. lb/kg	
Diamètre nominal pouces/ mm	Diam. ext. réel pouces/ mm	A	A1*	B	B1*	C	D	D1*	E	E1*	F	G	H	J	K	Sans trim	Avec trim
1 ½ 40	1.900 48,3	9.00 228,60	16.43 417,32	28.00 711	42.75 1085	13.75 349	16.00 406	15.00 381	5.25 133	8.50 215	9.50 241	24.50 622	3.04 77,21	9.17 232,91	6.98 177,29	16.7 7,6	43.0 19,5
2 50	2.375 60,3	9.00 228,60	16.43 417,32	28.00 711	42.75 1085	13.75 349	16.00 406	15.00 381	5.25 133	8.50 215	9.50 241	24.50 622	3.04 77,21	9.17 232,91	6.98 177,29	17.0 7,7	43.0 19,5
2 ½ 65	2.875 73,0	12.61 320,29	16.50 419,10	31.25 793	45.75 1162	13.50 342	16.25 412	18.00 457	5.25 133	9.00 228	9.75 247	22.75 577	3.90 99,06	10.50 266,70	6.93 176,02	41.0 18,7	65.0 29,5
76,10 mm	3.000 76,1	12.61 320,29	16.50 419,10	31.25 793	45.75 162	13.50 342	16.25 412	18.00 457	5.25 133	9.00 228	9.75 247	22.75 577	3.90 99,06	10.50 266,70	6.93 176,02	41.0 18,7	65.0 29,5
3 80	3.500 88,9	12.61 320,29	16.50 419,10	31.25 793	45.75 1162	13.50 342	16.25 412	18.00 457	5.25 133	9.00 228	9.75 247	22.75 577	3.90 99,06	10.50 266,70	6.93 176,02	41.0 18,7	65.0 29,5
4 100	4.500 114,3	15.03 381,76	19.78 502,41	32.75 831	47.50 1206	15.00 381	16.25 412	20.75 527	5.50 139	9.00 228	11.25 285	22.75 577	6.25 158,75	9.62 244,34	8.46 214,88	59.0 26,7	100.0 43,3
165,10 mm	6.500 165,1	16.00 406,40	22.00 558,80	32.75 831	47.50 1206	15.50 393	17.25 438	22.25 565	6.00 152	8.50 215	11.50 292	21.75 552	6.20 157,48	9.62 244,34	8.84 224,53	80.0 36,2	121.0 54,8
6 150	6.625 168,3	16.00 406,40	22.00 558,80	32.75 831	47.50 1206	15.50 393	17.25 438	22.25 565	6.00 152	8.50 215	11.50 292	21.75 552	6.20 157,48	9.62 244,34	8.84 224,53	80.0 36,2	121.0 54,8
8 200	8.625 219,1	17.50 444,50	22.94 582,67	32.50 825	47.00 1193	16.75 425	20.00 508	25.50 647	7.00 177	8.75 222	13.00 330	20.25 514	6.05 153,67	9.40 238,76	10.21 259,33	122.0 55,3	163.0 73,9

Le collier de dimension « A » n'est pas représenté, pour plus de clarté.
Les éléments dessinés en pointillés font partie de l'équipement en option.
* Les dimensions marquées d'un astérisque tiennent compte de l'équipement en option.
Le kit de raccordement de purge en option est représenté à titre de référence et pour le dégagement requis.

Discontinué. Référence: https://assets.victaulic.com/assets/uploads/pdf/31.82-FRE.pdf

VICTAULIC EST UNE MARQUE DÉPOSÉE DE VICTAULIC COMPANY. © 2019 VICTAULIC COMPANY. TOUS DROITS RÉSERVÉS.

Poste de contrôle FireLock NXT™ avec trim à préaction

SÉRIE 769
Avec trim à préaction
Rainuré x Rainuré

DIMENSIONS D'UN TRIM AVEC ACTIONNEURS PNEUMATIQUE/ PNEUMATIQUE SÉRIE 798

LES DESSINS CI-DESSOUS CORRESPONDENT À LA CONFIGURATION 4 POUCES/114,30 MM
LES CONFIGURATIONS 1 ½ – 2 POUCES/48,30 – 60,30 MM UTILISENT DES VANNES DE PURGE DE ¾ POUCE/19 MM.
LES CONFIGURATIONS 2 ½ – 3 POUCES/73 – 88,90 MM UTILISENT DES VANNES DE PURGE DE 1 ¼ POUCES/31 MM.
LES CONFIGURATIONS 4 – 8 POUCES/114,30 – 219,10 MM UTILISENT DES VANNES DE PURGE DE 2 POUCES/50 MM.

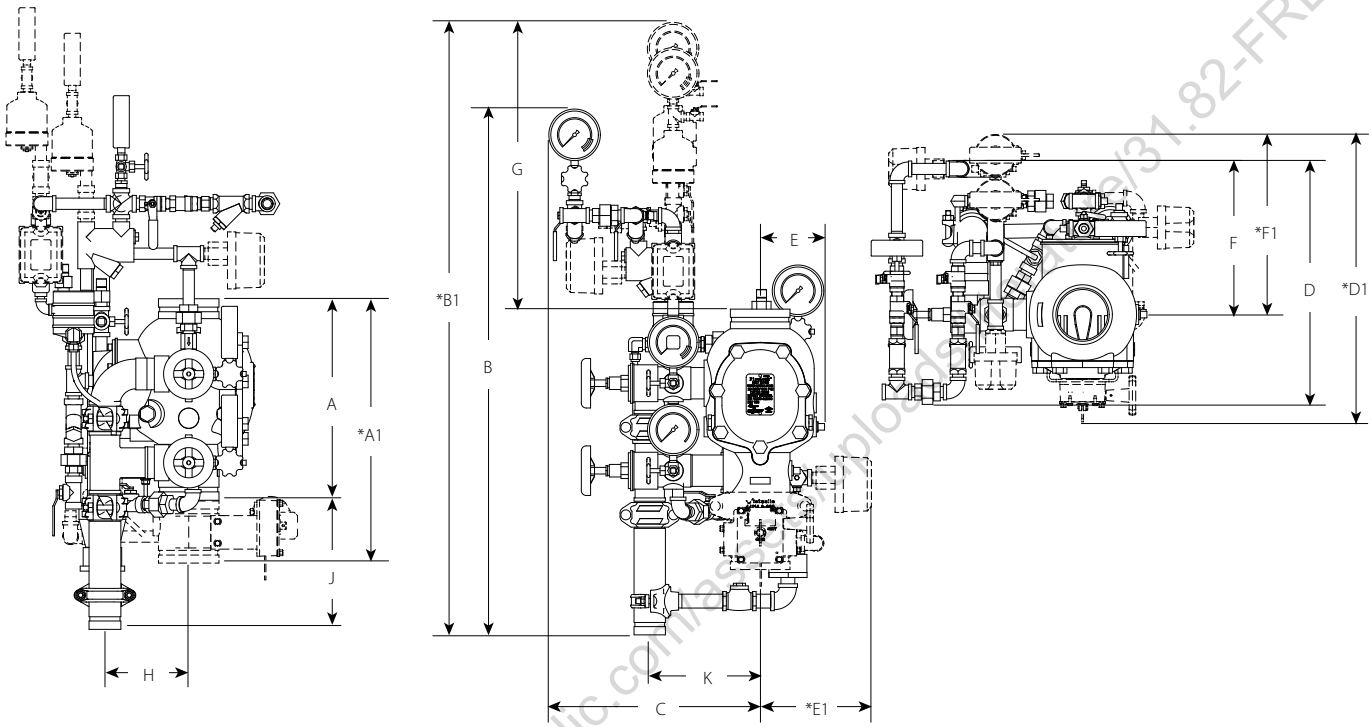

Diamètre		Dimensions en pouces/mm															Poids unitaire approx. lb/kg	
Diamètre nominal pouces/ mm	Diam. ext. réel pouces/ mm	A	A1*	B	B1*	C	D	D1*	E	E1*	F	F1*	G	H	J	K	Sans trim	Avec trim
1 ½ 40	1.900 48,3	9.00 228,60	16.43 417,32	36.00 914	42.50 1079	15.75 400	19.00 482	21.00 533	5.25 133	8.50 215	10.75 273	12.75 323	24.25 615	3.04 77,21	9.17 232,91	6.98 177,29	16.7 7,6	43.0 19,5
2 50	2.375 60,3	9.00 228,60	16.43 417,32	36.00 914	42.50 1079	15.75 400	19.00 482	21.00 533	5.25 133	8.50 215	10.75 273	12.75 323	24.25 615	3.04 77,21	9.17 232,91	6.98 177,29	17.0 7,7	43.0 19,5
2 ½ 65	2.875 73,0	12.61 320,29	16.50 419,10	39.25 996	45.75 1162	15.75 400	19.00 482	21.00 533	5.25 133	9.00 228	10.75 273	12.75 323	22.50 571	3.90 99,06	10.50 266,70	6.93 176,02	41.0 18,7	65.0 29,5
76,10 mm	3.000 76,1	12.61 320,29	16.50 419,10	39.25 996	45.75 1162	15.75 400	19.00 482	21.00 533	5.25 133	9.00 228	10.75 273	12.75 323	22.50 571	3.90 99,06	10.50 266,70	6.93 176,02	41.0 18,7	65.0 29,5
3 80	3.500 88,9	12.61 320,29	16.50 419,10	39.25 996	45.75 1162	15.75 400	19.00 482	21.00 533	5.25 133	9.00 228	10.75 273	12.75 323	22.50 571	3.90 99,06	10.50 266,70	6.93 176,02	41.0 18,7	65.0 29,5
4 100	4.500 114,3	15.03 381,76	19.78 502,41	40.50 1028	47.00 1193	16.75 425	19.00 482	24.00 609	5.50 139	9.00 228	12.25 311	14.25 361	22.25 565	6.25 158,75	9.62 244,34	8.46 214,88	59.0 26,7	111.0 50,3
165,10 mm	6.500 165,1	16.00 406,40	22.00 558,80	40.75 1035	47.25 1200	17.00 431	19.00 482	25.25 641	6.00 152	8.50 215	12.75 323	14.75 374	21.50 546	6.20 157,48	9.62 244,34	8.84 224,53	80.0 36,2	132.0 59,8
6 150	6.625 168,3	16.00 406,40	22.00 558,80	40.75 1035	47.25 1200	17.00 431	19.00 482	25.25 641	6.00 152	8.50 215	12.75 323	14.75 374	21.50 546	6.20 157,48	9.62 244,34	8.84 224,53	80.0 36,2	132.0 59,8
8 200	8.625 219,1	17.50 444,50	22.94 582,67	40.50 1028	47.00 1193	18.25 463	21.50 546	28.75 730	7.00 177	8.75 222	14.25 361	16.25 412	20.00 508	6.05 153,67	9.40 238,76	10.21 259,33	122.0 55,3	174.0 78,9

Le collier de dimension « A » n'est pas représenté, pour plus de clarté.
Les éléments dessinés en pointillés font partie de l'équipement en option.
* Les dimensions marquées d'un astérisque tiennent compte de l'équipement en option.
Le kit de raccordement de purge en option est représenté à titre de référence et pour le dégagement requis.

Discontinué. Référence : https://assets.victaulic.com/assets/uploads/literature/31.82-FRE.pdf

VICTAULIC EST UNE MARQUE DÉPOSÉE DE VICTAULIC COMPANY. © 2019 VICTAULIC COMPANY. TOUS DROITS RÉSERVÉS.

Poste de contrôle FireLock NXT™ avec trim à préaction

SÉRIE 769
Avec trim à préaction
Rainuré x Rainuré

PERFORMANCE

Perte de charge hydraulique

Le tableau ci-dessous caractérise le débit d'eau à 65 °F/18 °C à travers un poste entièrement ouvert.

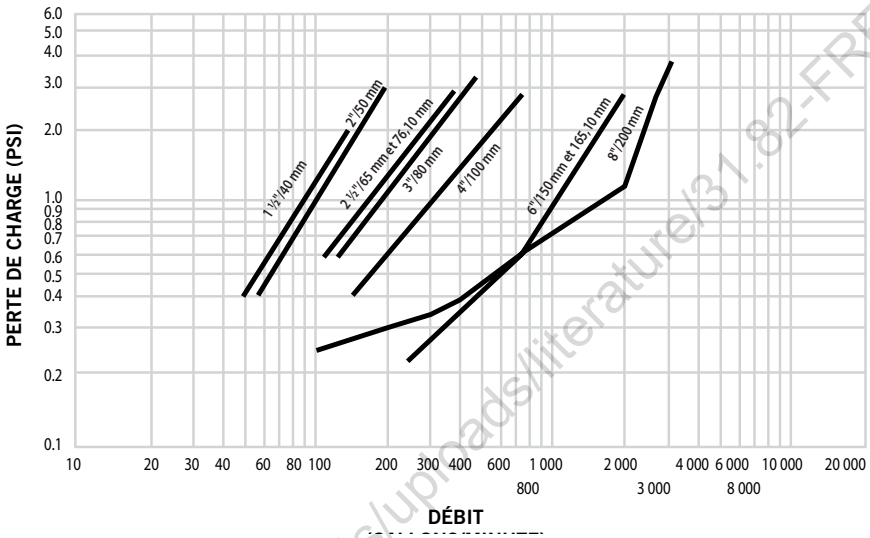

Perte de charge

Le tableau ci-dessous donne la perte de charge dans un poste de contrôle Victaulic FireLock NXT Série 769 à préaction sous forme de longueur équivalente de conduite droite.

Diamètre		Longueur de tube équivalente
Diamètre nominal pouces/ mm	Diam. ext. réel pouces/ mm	pieds mètres
1 ½ 40	1.900 48,3	3.00 0,914
2 50	2.375 60,3	9.00 2,743
2 ½ 65	2.875 73,0	8.00 2,438
76,10 mm	3.000 76,1	8.00 2,439
3 80	3.500 88,9	17.00 5,182
4 100	4.500 114,3	21.00 6,401
165,10 mm	6.500 165,1	22.00 6,706
6 150	6.625 168,3	22.00 6,706
8 200	8.625 219,1	50.00 15,240

Discontinué
Référence: https://assets.victaulic.com/assets/uploads/literature/31.82-FRE.pdf

VICTAULIC EST UNE MARQUE DÉPOSÉE DE VICTAULIC COMPANY. © 2019 VICTAULIC COMPANY. TOUS DROITS RÉSERVÉS.

Poste de contrôle FireLock NXT™ avec trim à préaction

SÉRIE 769
Avec trim à préaction
Rainuré x Rainuré

VALEURS C_v

Les valeurs C_V sont données dans le tableau ci-dessous pour de l'eau à +60 °F/+16 °C à travers un poste de contrôle entièrement ouvert.

Formules pour les valeurs C_v :

$$\Delta P = \frac{Q^2}{C_v^2}$$

$$Q = C_v \times \sqrt{\Delta P}$$

Où :
Q = débit (GPM)
ΔP = perte de charge (psi)
C_v = coefficient de débit

Diamètre		
Diamètre nominal pouces/ mm	Diam. ext. réel pouces/ mm	C_v/K_v (poste entièrement ouvert)
1 ½ 40	1.900 48,3	60 52,0
2 50	2.375 60,3	110 95,0
2 ½ 65	2.875 73.0	180 156.0
76,10 mm	3.000 76,1	180 156,0
3 80	3.500 88,9	200 173,0
4 100	4.500 114,3	350 302,8
165,10 mm	6.500 165,1	1000 865,0
6 150	6.625 168,3	1000 865,0
8 200	8.625 219,1	1500 1499,1

PRINCIPE DE FONCTIONNEMENT

Le système à préaction Victaulic utilise le poste de contrôle Série 769 à préaction pour contrôler l'alimentation en eau des tuyauteries et sprinkleurs du système à préaction. Le poste de contrôle Série 769 à préaction contient un clapet pourvu d'un joint d'étanchéité remplaçable, en caoutchouc. Ce clapet est en contact avec le siège du poste, qui est percé de trous donnant accès à une chambre intermédiaire située à l'intérieur du poste. Le clapet est en contact avec un loquet, qui est lui-même en contact avec le diaphragme. La pression d'alimentation en eau présente en amont de la vanne de commande d'alimentation en eau est maintenue dans la chambre du diaphragme, ce qui maintient le clapet en position fermée/armée. Le maintien de l'eau dans le diaphragme est assuré par un des mécanismes (pneumatique, hydraulique ou électrique) de déclenchement du système. La détection d'un événement déclencheur approprié dans le système à préaction (voir la description du système ci-dessus) provoque l'évacuation de la pression d'alimentation en eau contenue dans la chambre du diaphragme. Le loquet n'est alors plus maintenu. Il s'ouvre et libère le clapet qui pivote pour permettre l'entrée d'eau dans le système. L'eau s'écoule alors par tous les sprinkleurs ouverts du système. L'eau pénètre également par les trous du siège dans la chambre intermédiaire du poste, puis dans la conduite d'alarme, déclenchant ainsi les alarmes du système, qui continuent de sonner jusqu'à ce que l'eau cesse de s'écouler. Lorsque l'eau cesse de s'écouler, le clapet à ressort du poste de contrôle revient en position fermée et le poste agit comme un clapet anti-retour d'alarme jusqu'à ce que le système soit remis en service comme système à préaction.

Déclenchement manuel
Toute traction sur la poignée d'actionnement manuel provoque l'évacuation de l'eau depuis la chambre du diaphragme et le déclenchement du poste de contrôle, ce qui permet l'entrée d'eau dans le système à préaction. Les cloches hydrauliques et les pressostats d'alarme se déclenchent.

Discontinué
Référence: https://assets.victaulic.com/assets/uploads/literature/31.82-FRE.pdf

VICTAULIC EST UNE MARQUE DÉPOSÉE DE VICTAULIC COMPANY. © 2019 VICTAULIC COMPANY. TOUS DROITS RÉSERVÉS.

Poste de contrôle FireLock NXT™ avec trim à préaction

SÉRIE 769
Avec trim à préaction
Rainuré x Rainuré

SPÉCIFICATIONS DES MATÉRIAUX

Corps : fonte ductile selon ASTM A-536, grade 65-45-12.

Clapet : bronze d'aluminium UNS-C95500

Loquet : bronze d'aluminium UNS-C95500

Joint de clapet : caoutchouc EPDM vulcanisé au peroxyde, ASTM D2000

Joints toriques des douilles et du siège : nitrile

Ressorts : acier inoxydable (Série 300)

Axes : inoxydable 17-4

Diaphragme : caoutchouc EPDM vulcanisé au peroxyde, avec tissu de renfort

Liste des pièces

1 Corps de vanne
2 Clapet
3 Joint de clapet
4 Anneau du joint
5 Rondelle du joint
6 Disque de maintien du joint
7 Boulon d'assemblage du joint
8 Joint du boulon
9 Ressort du clapet
10 Axe du clapet
11 Douille d'axe du clapet et joint torique (qté 2)
12 Plaque de dissimulation
13 Joint de la plaque de dissimulation
14 Boulons de la plaque de dissimulation*
15 Loquet
16 Ressort du loquet
17 Douille d'axe du loquet et joint torique (qté 2)
18 Diaphragme
19 Cache de diaphragme
20 Vis à tête 6 pans creux du cache de diaphragme (qté 8)
21 Axe du loquet

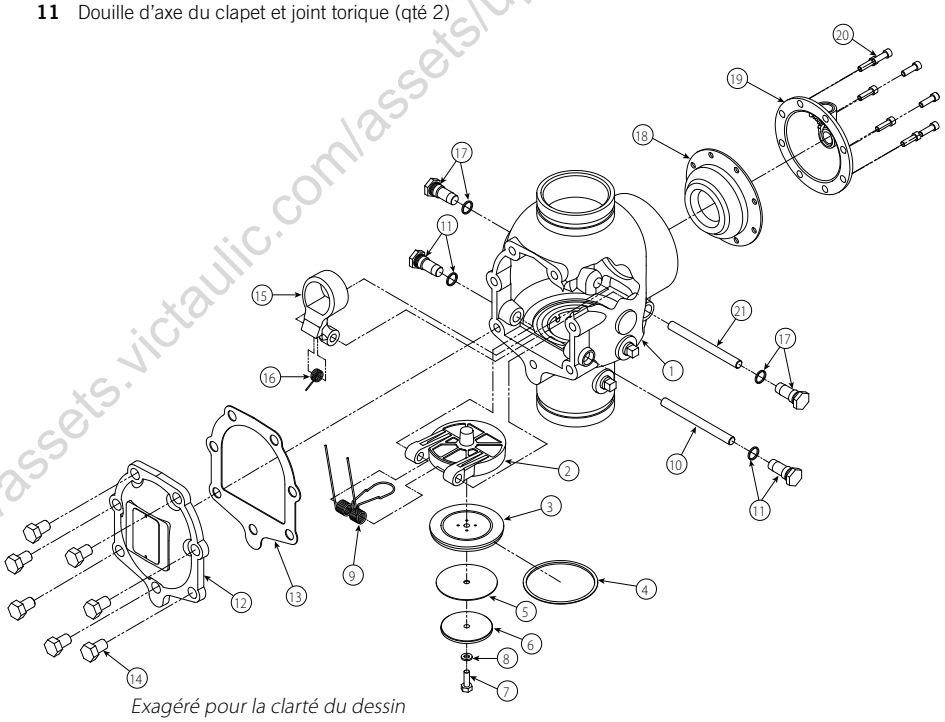

Exagéré pour la clarté du dessin

* **REMARQUE :** pour les diamètres de vanne 1 ½ pouce/48,30 mm et 2 pouces/60,30 mm, des rondelles sont insérées sous la tête des boulons de la plaque de dissimulation.

Discontinué
Référence: https://assets.victaulic.com/assets/uploads/literature/31.82-FRE.pdf

VICTAULIC EST UNE MARQUE DÉPOSÉE DE VICTAULIC COMPANY. © 2019 VICTAULIC COMPANY. TOUS DROITS RÉSERVÉS.

Poste de contrôle FireLock NXT™ avec trim à préaction

SÉRIE 769
Avec trim à préaction
Rainuré x Rainuré

KITS DE TRIM

Choix de kits de trim :

1 Sans verrouillage, pneumatique

2 Sans verrouillage, pneumatique/électrique

3 Verrouillage simple, pneumatique

4 Verrouillage simple, électrique ou Verrouillage double, électrique (électropneumatique/électrique)

5 Verrouillage double, électrique/pneumatique

6 Verrouillage double, pneumatique/pneumatique

Ces trims incluent tous les tubes et raccords galvanisés requis. Pour plus de détails sur le contenu de ces kits de trim et les accessoires en option, voir les pages 17-22.

Actionneurs :

- **Actionneur basse pression Série 776 :** cet actionneur à déclenchement pneumatique ne requiert qu'une pression d'air minimale de 13 psi/90 kPa, quelle que soit la pression d'alimentation du système. Il permet au système de fonctionner à une faible pression d'air ou de gaz de 7 psi/48 kPa. Demander la fiche technique 30.65.
- **Actionneur électrique/pneumatique Série 767 :** cet actionneur offre un point de déclenchement unique pour l'événement pneumatique et un actionneur électrique intégré. Il ne requiert qu'une pression d'air minimale de 13 psi/90 kPa, quelle que soit la pression d'alimentation du système. Il permet au système de fonctionner à une faible pression d'air ou de gaz de 7 psi/48 kPa. Demander la fiche technique 30.62.
- **Actionneur pneumatique-pneumatique Série 798 :** cet actionneur requiert deux activations pneumatiques distinctes pour déclencher le système. Cet actionneur ne requiert qu'une pression d'air minimale de 13 psi/90 kPa, quelle que soit la pression d'alimentation du système. Il permet au système de fonctionner à une faible pression d'air ou de gaz de 7 psi/48 kPa. Demander la fiche technique 30.61.
- **Électrovanne Série 753-E :** à utiliser dans les systèmes qui requièrent un déclenchement électrique. Demander la fiche technique 30.63.

Discontinué
Référence: https://assets.victaulic.com/assets/uploads/literature/31782-FRE.pdf

VICTAULIC EST UNE MARQUE DÉPOSÉE DE VICTAULIC COMPANY. © 2019 VICTAULIC COMPANY. TOUS DROITS RÉSERVÉS.

Poste de contrôle FireLock NXT™ avec trim à préaction

SÉRIE 769
Avec trim à préaction
Rainuré x Rainuré

KITS DE TRIM

Accessoires en option :

- **Accélérateur sous air Série 746-LPA :** peut s'utiliser dans les systèmes à déclenchement pneumatique pour réduire le temps de réponse. Demander la fiche technique 30.64.
- **Cloche hydraulique Série 760 :** la cloche hydraulique Série 760 est une sonnerie d'alarme mécanique actionnée par un débit d'eau continu (en cas d'ouverture d'un sprinkleur par ex.). Demander la fiche technique 30.32.
- **Dispositif d'alarme supplémentaire Série 75B :** il s'utilise pour fournir une alarme continue supplémentaire dans les systèmes équipés d'une alarme mécanique. Demander la fiche technique 30.33.
- **Kit de colonne d'eau Série 75D :** le kit de colonne d'eau Série 75D s'utilise pour réduire au minimum l'eau résiduelle dans la colonne au-dessus du clapet. Demander la fiche technique 30.34.
- **Pressostat d'alarme :** les pressostats d'alarme s'utilisent pour actionner des alarmes électriques et des panneaux de commande lorsque l'eau s'écoule de manière continue (comme en cas d'ouverture d'un sprinkleur).
- **Pressostat de surveillance d'arrivée d'air :** les pressostats s'utilisent pour surveiller la pression d'air du système et sont disponibles avec une sensibilité basse pression et haute pression.
- **Système d'alimentation en air :** le système d'alimentation en air contient tous les éléments nécessaires à la mise en air du système et au maintien de l'air dans celui-ci. Le compresseur, les alarmes de basse pression, les vannes à boisseau sphérique et le trim requis font partie du système d'alimentation en air.
- **Compresseur** (voir page 14 pour plus d'informations sur le kit compresseur Victaulic Série 7C7)
- **Ensemble AMTA**
- **Panneaux d'alarme**
- **Kit de raccordement de purge**

Discontinué
Référence: https://assets.victaulic.com/assets/uploads/literature/30.82-FRE_.pdf

VICTAULIC EST UNE MARQUE DÉPOSÉE DE VICTAULIC COMPANY. © 2019 VICTAULIC COMPANY. TOUS DROITS RÉSERVÉS.

Poste de contrôle FireLock NXT™ avec trim à préaction

SÉRIE 769
Avec trim à préaction
Rainuré x Rainuré

EXIGENCES D'ALIMENTATION EN AIR

Les postes de contrôle à préaction FireLock NXT Série 769 requièrent une pression d'air minimum de 13 psi/90 kPa, quelle que soit la pression d'alimentation du système. Les pressions d'air doivent rester inférieures à 18 psi/124 kPa, sauf en cas d'installation d'un accélérateur sous air Série 746-LPA. Les systèmes dont les pressions d'air sont supérieures à 18 psi/124 kPa peuvent requérir l'addition d'un accélérateur sous air Série 746-LPA.

Si plusieurs postes de contrôle à préaction FireLock NXT Série 769 doivent partager une même alimentation en air, les systèmes doivent être isolés au moyen de clapets anti-retour à bille, siège souple et ressort pour garantir l'intégrité de l'air de chacun des systèmes. Une bonne solution consiste à prévoir une vanne à boisseau sphérique pour l'isolation et l'entretien de chacun des systèmes.

Régler la pression de l'air à la valeur requise par le système. Une pression d'air différente de celle requise par le système risque d'affecter le temps de réponse du système.

L'ingénieur, ou le concepteur du système, est responsable du dimensionnement approprié du compresseur tel que tout le système soit pressurisé à la pression d'air requise dans les 30 minutes. NE PAS surdimensionner le compresseur pour produire un débit d'air plus important. Un compresseur surdimensionné risque de ralentir ou même d'empêcher le fonctionnement du poste.

Si le compresseur remplit le système trop rapidement, il peut être nécessaire de restreindre l'alimentation en air pour éviter que l'air qui s'échappe par un sprinkleur ouvert ou un poste à déclenchement manuel ne soit pas remplacé par le système d'alimentation en air aussitôt qu'il s'en échappe.

DIMENSIONNEMENT DU COMPRESSEUR

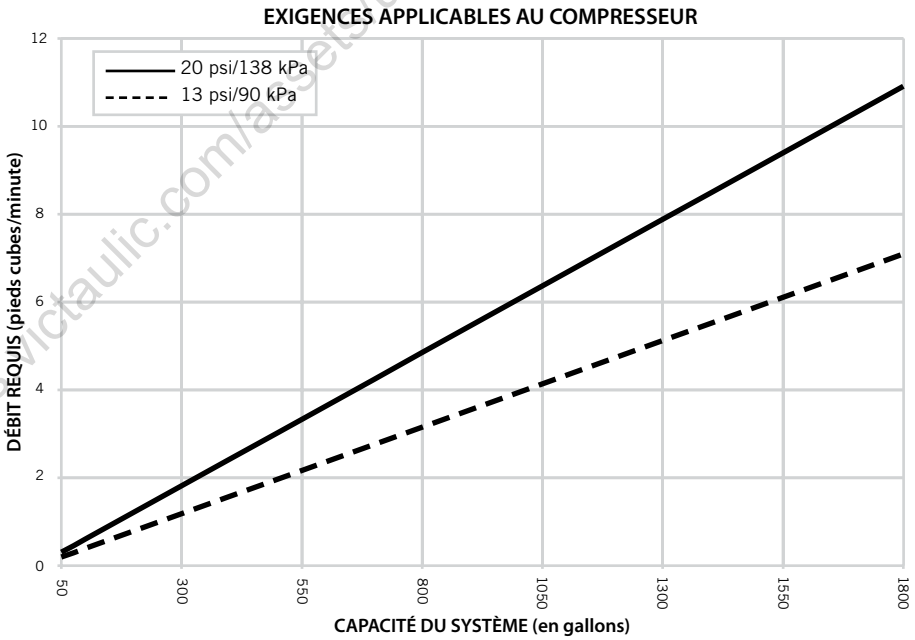

Discontinué
Référence: https://assets.victaulic.com/assets/uploads/literature/31.82FRE.pdf

VICTAULIC EST UNE MARQUE DÉPOSÉE DE VICTAULIC COMPANY. © 2019 VICTAULIC COMPANY. TOUS DROITS RÉSERVÉS.

Poste de contrôle FireLock NXT™ avec trim à préaction

SÉRIE 769
Avec trim à préaction
Rainuré x Rainuré

COMPRESSEURS AU SOL OU SUR COLONNE

Pour les compresseurs au sol ou sur colonne, la pression d'air recommandée de 13 psi/90 kPa correspond au réglage de pression « basse » ou « de déclenchement » du compresseur. La pression « haute » ou « d'arrêt » doit être de 18 psi/124 kPa. Victaulic propose un kit compresseur Série 7C7 pour postes de contrôle FireLock NXT, monté sur colonne et préréglé à la pression requise pour les postes FireLock NXT comme expliqué ci-dessus. Pour plus d'informations sur le kit compresseur Série 7C7, consulter la publication 30.22. Le kit compresseur Série 7C7 n'est disponible qu'en Amérique du Nord.

Lorsqu'un poste de contrôle sous air FireLock NXT Série 768 est alimenté par un compresseur au sol ou sur colonne, il n'est pas nécessaire d'installer un ensemble de trim AMTA (Air Maintenance Trim Assembly) Victaulic régulé Série 757. Il faut en ce cas raccorder la conduite d'air du compresseur au trim, à l'endroit où l'AMTA régulé Série 757 aurait normalement été installé (voir le schéma de trim applicable). Si le compresseur n'est pas équipé d'un pressostat, installer un ensemble de trim AMTA à pressostat Série 757P. Pour plus d'informations sur le trim AMTA régulé Série 757, voir la publication 30.35. Pour plus d'informations sur le trim AMTA Série 757P, voir la publication 30.36.

COMPRESSEURS D'ATELIER OU SUR RÉSERVOIR

Si un compresseur tombe en panne ou devient inopérant, un compresseur monté sur un réservoir d'une capacité suffisante offre aux systèmes la plus haute protection.

Si l'on utilise un compresseur d'atelier ou sur réservoir, il faut installer un ensemble AMTA régulé Série 757 pour assurer une régulation adéquate du flux d'air du réservoir vers le système de sprinkleurs.

En cas d'utilisation de compresseurs sur réservoir, la pression d'air recommandée de 13 psi/90 kPa doit être utilisée comme point de consigne du régulateur d'air. La pression « de déclenchement » du compresseur devrait être d'au moins 5 psi/34 kPa au-dessus du point de consigne du régulateur d'air.

Discontinué
Référence: https://assets.victaulic.com/assets/uploads/literature/31.90-FRE.pdf

VICTAULIC EST UNE MARQUE DÉPOSÉE DE VICTAULIC COMPANY. © 2019 VICTAULIC COMPANY. TOUS DROITS RÉSERVÉS.

Poste de contrôle FireLock NXT™ avec trim à préaction

SÉRIE 769
Avec trim à préaction
Rainuré x Rainuré

TRIM AMTA RÉGULÉ SÉRIE 757

⚠ IMPORTANT

- **Victaulic recommande de ne pas utiliser plus de deux postes de contrôle à préaction FireLock NXT Série 769 par ensemble AMTA régulé Série 757**

Liste des pièces

1	Réducteur de ⅛"/3,20 mm
2	Vanne à boisseau sphérique à remplissage lent (normalement ouverte)
3	Régulateur d'air
4	Filtre (100 Mesh)
5	Clapet anti-retour à bille, siège souple et ressort
6	Vanne à boisseau sphérique à remplissage rapide (normalement fermée)

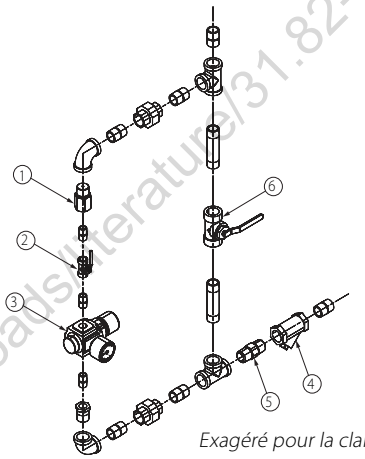

Exagéré pour la clarté du dessin

TRIM AMTA AVEC PRESSOSTAT SÉRIE 757P

⚠ IMPORTANT

- **Victaulic recommande de ne pas utiliser plus de deux postes de contrôle à préaction FireLock NXT Série 769 par ensemble AMTA à pressostat Série 757P.**

Liste des pièces

Numéro	Qté	Description
1	1	Réducteur (NPT ½ pouce)
2	1	Filtre (NPT ½ pouce)
3	1	Clapet à battant (NPT ½ pouce)
4	1	Vanne à boisseau sphérique à remplissage lent (normalement ouverte)
5	1	Clapet anti-retour à siège souple et ressort
6	1	Pressostat
7	2	Raccord à compression, droit (NPT ¼ pouce x tube ¼ pouce)
8	1	Tube en cuivre (D.E. ¼ pouce)
9	11	Raccord droit court (NPT ½ pouce x 1,13)
10	1	Raccord droit (NPT ½ pouce x 4,00)
11	1	Coude 90° femelle (NPT ½ pouce)
12	4	Té femelle (NPT ½ pouce)
13	3	Union (NPT 1/2 pouce)
14	2	Douille de réduction (NPT ½ " x NPT ¼")
15	1	Vanne à boisseau sphérique à remplissage rapide (normalement fermée)
16	1	Vanne d'isolement du pressostat (normalement ouverte - verrouillable)

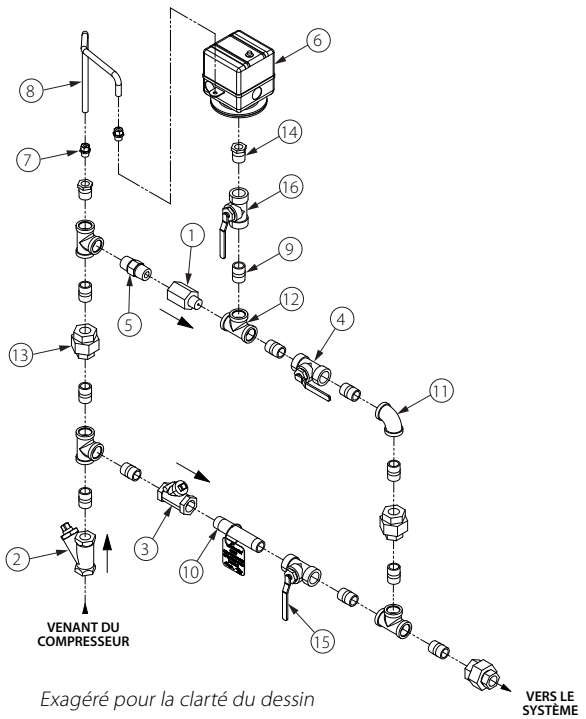

Exagéré pour la clarté du dessin

Discontinué
Référence: https://assets.victaulic.com/assets/uploads/literature/31.82-FRE.pdf

VICTAULIC EST UNE MARQUE DÉPOSÉE DE VICTAULIC COMPANY. © 2019 VICTAULIC COMPANY. TOUS DROITS RÉSERVÉS.

Poste de contrôle FireLock NXT™ avec trim à préaction

SÉRIE 769
Avec trim à préaction
Rainuré x Rainuré

EXIGENCES APPLICABLES AU COMPRESSEUR

Exigences et réglages applicables au compresseur pour les postes de contrôle à préaction FireLock NXT Série 769 équipés d'accélérateurs sous air Série 746-LPA

Régler le régulateur d'air de l'AMTA régulé Série 757 sur 13 psi/90 kPa.

NE PAS UTILISER D'AMTA SÉRIE 757P À PRESSOSTAT SUR UN POSTE DE CONTRÔLE À PRÉACTION FIRELOCK NXT SÉRIE 769 ÉQUIPÉ D'UN ACCÉLÉRATEUR SOUS AIR SÉRIE 746-LPA.

L'AMTA régulé Série 757 doit être utilisé sur un poste de contrôle à préaction FireLock NXT Série 769 équipé d'un accélérateur sous air Série 746-LPA. **REMARQUE :** l'utilisation d'un régulateur d'air avec un compresseur au sol ou sur colonne risque de provoquer un fonctionnement en cycles courts et donc, une usure prématurée du compresseur.

Si un compresseur tombe en panne ou devient inopérant, un compresseur monté sur un réservoir d'une capacité suffisante offre la plus haute protection aux systèmes comportant un accélérateur sous air Série 746-LPA. L'alimentation du système en air peut ainsi être assurée sans interruption pendant une durée prolongée. **REMARQUE :** l'AMTA régulé Série 757 doit être utilisé avec un compresseur d'air sur réservoir pour l'alimentation en air d'un poste de contrôle à préaction FireLock NXT Série 769 utilisé avec un accélérateur sous air Série 746-LPA.

Le régulateur d'air de l'AMTA régulé Série 757 est du type à décharge. Il évacue du système toute pression supérieure au point de consigne. Par conséquent, le chargement du régulateur d'air au-dessus du point de consigne pourrait provoquer le déclenchement prématuré d'un poste de contrôle équipé d'un accélérateur sous air Série 746-LPA. **REMARQUE :** l'accélérateur Série 746-LPA ne doit pas être utilisé au-dessus de 30 psi/207 kPa. Si des pressions supérieures sont requises, utiliser plutôt l'accélérateur Série 746.

Réglage des pressostats de surveillance d'arrivée d'air et des pressostats d'alarme

Les systèmes à préaction requièrent des pressostats de surveillance de l'arrivée d'air, qui doivent être réglés comme expliqué ci-dessous. **REMARQUE :** les pressostats des colonnes Vic-Quick sont préréglés en usine.

Câbler les pressostats de surveillance d'arrivée d'air pour qu'ils déclenchent un signal d'alarme de basse pression. **REMARQUE :** les autorités locales compétentes peuvent exiger en outre une alarme de haute pression. Se renseigner à ce sujet auprès des autorités locales compétentes.

Régler les pressostats de surveillance d'arrivée d'air pour qu'ils se déclenchent si la pression descend à 2 – 4 psi/14 – 28 kPa en dessous de la pression d'air minimale requise, mais toujours au-dessus de 10 psi/69 kPa.

Câbler le pressostat d'alarme pour qu'il déclenche une alarme d'écoulement d'eau.

Régler le pressostat d'alarme pour qu'il se déclenche si la pression augmente de 4 – 8 psi/28 – 55 kPa.

Exigences relatives à la vanne d'essai à distance du système

La vanne d'essai à distance du système (connexion d'essai pour inspecteurs) doit comprendre une vanne (normalement fermée) homologuée UL et/ou approuvée FM, dont l'ouverture permet de simuler le fonctionnement d'un sprinkleur.

La vanne d'essai à distance du système (connexion d'essai pour inspecteurs) doit être placée à l'endroit du système d'extinction automatique le plus exigeant du point de vue hydraulique. **NOTE :** la présence de plusieurs restrictions sur la vanne d'essai à distance du système (connexion d'essai pour inspecteurs) peut ralentir le taux de baisse de pression d'air et entraîner une réponse du système plus lente que ce qui est requis.

La vanne d'essai à distance du système (connexion d'essai pour inspecteurs) doit se terminer par un orifice égal au plus petit orifice du système de déclenchement.

La vanne d'essai à distance du système (connexion d'essai pour inspecteurs) s'utilise pour vérifier qu'il ne faut pas plus de 60 secondes pour que l'eau parvienne au point le plus éloigné du système.

Discontinué
Référence: https://assets.victaulic.com/assets/uploads/literature/31.82-FRE.pdf

VICTAULIC EST UNE MARQUE DÉPOSÉE DE VICTAULIC COMPANY. © 2019 VICTAULIC COMPANY. TOUS DROITS RÉSERVÉS.

Poste de contrôle FireLock NXT™ avec trim à préaction

SÉRIE 769
Avec trim à préaction
Rainuré x Rainuré

TRIM À DÉCLENCHEMENT PNEUMATIQUE, SANS VERROUILLAGE
Poste de contrôle à préaction FireLock NXT Série 769 : trim à déclenchement pneumatique, sans verrouillage (accessoires en option également représentés)

Liste des pièces

1 Poste de contrôle à préaction FireLock NXT Série 769
2 Collier rigide FireLock (en option/vendu séparément - fourni de série avec la colonne Vic-Quick)
3 Vanne principale d'alimentation en eau (en option/vendue séparément - fournie de série avec la colonne Vic-Quick)
4 Douille de purge à battant
5 Entonnoir et couvercle
6 Pressostat d'alarme (en option/vendu séparément - fourni de série avec la colonne Vic-Quick)
7 Purgeur automatique à clapet Série 729
8 Vanne à boisseau sphérique (normalement ouverte) - conduite de pressurisation du diaphragme
9 Ensemble filtre/clapet/réducteur « 3 en 1 »
10 Cloche hydraulique Série 760 (en option/vendue séparément)
11 Vanne à boisseau sphérique d'essai d'alarme
12 Manomètre - conduite de pressurisation du diaphragme (0-300 psi/0-2068 kPa/0-20,7 bars)
13 Dispositif de purge automatique Série 749
14 Actionneur basse pression Série 776
15 Collecteur d'arrivée d'air
16 Pressostat de surveillance d'arrivée d'air (en option/vendu séparément - fourni de série avec la colonne Vic-Quick)
17 Manomètre du système (0-80 psi/0-552 kPa/0-5,5 bars avec retard)
18 Vanne de purge côté alimentation en eau - Essai d'écoulement
19 Manomètre côté alimentation en eau (0-300 psi/0-2068 kPa/0-20,7 bars)
20 Kit de raccordement de purge (en option/vendu séparément - fourni de série avec la colonne Vic-Quick)
21 Vanne pour manomètre
22 Vanne de purge côté système
23 Déclencheur manuel Série 755
24 Clapet anti-retour à bille Série 748

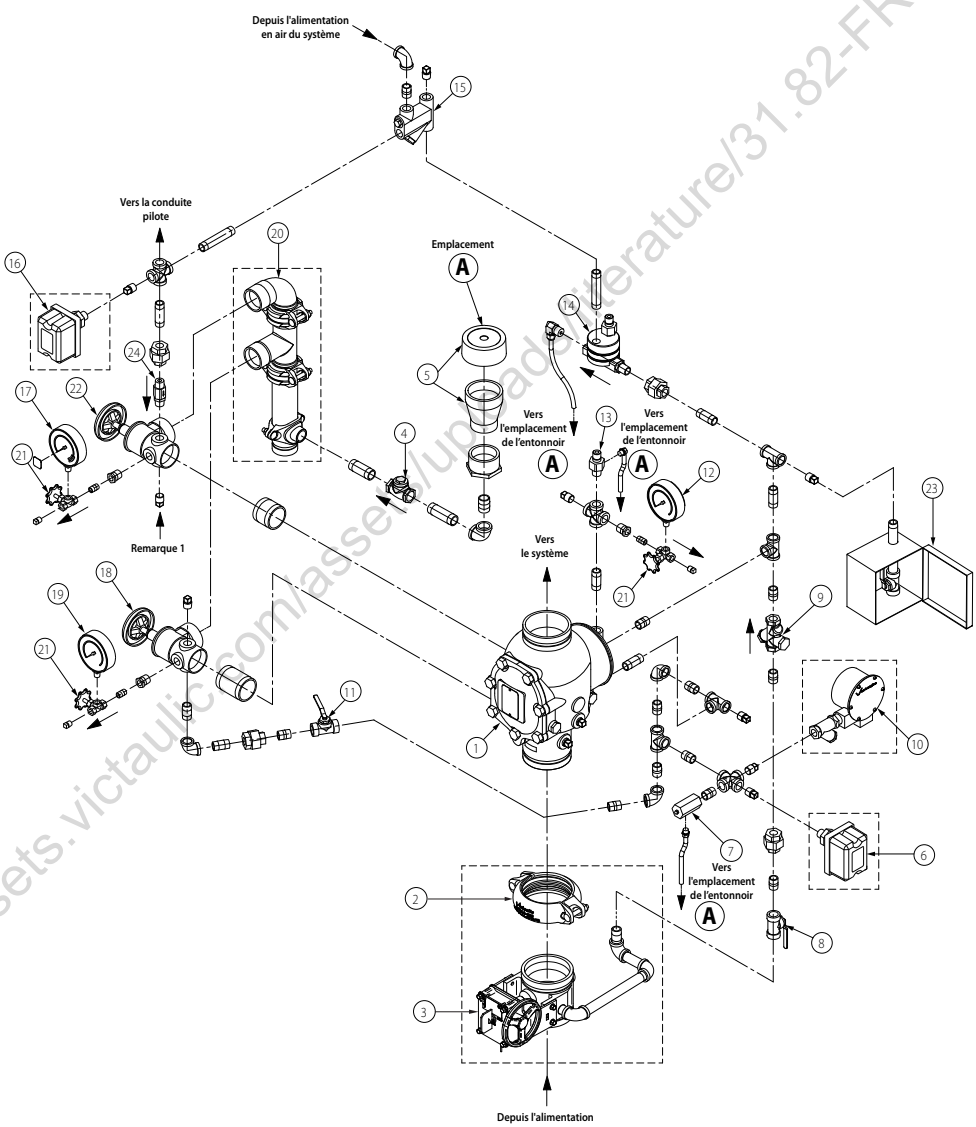

Exagéré pour la clarté du dessin

REMARQUE 1 : point de raccordement du kit de dispositif de colonne d'eau Série 75D.

Pour l'installation du dispositif d'alarme supplémentaire Série 75B, voir les instructions fournies avec le produit.

Discontinued
Référence: https://assets.victaulic.com/assets/uploads/literature/31.82-FRE.pdf

VICTAULIC EST UNE MARQUE DÉPOSÉE DE VICTAULIC COMPANY. © 2019 VICTAULIC COMPANY. TOUS DROITS RÉSERVÉS.

Poste de contrôle FireLock NXT™ avec trim à préaction

SÉRIE 769
Avec trim à préaction
Rainuré x Rainuré

TRIM À DÉCLENCHEMENT PNEUMATIQUE/ÉLECTRIQUE SANS VERROUILLAGE

Poste de contrôle à préaction FireLock NXT Série 769 : trim à déclenchement pneumatique/électrique, sans verrouillage (accessoires en option également représentés)

Liste des pièces

1 Poste de contrôle à préaction FireLock NXT Série 769
2 Collier rigide FireLock (en option/vendu séparément - fourni de série avec la colonne Vic-Quick)
3 Vanne principale d'alimentation en eau (en option/vendue séparément - fournie de série avec la colonne Vic-Quick)
4 Douille de purge à battant
5 Entonnoir et couvercle
6 Pressostat d'alarme (en option/vendu séparément - fourni de série avec la colonne Vic-Quick)
7 Purgeur automatique à clapet Série 729
8 Vanne à boisseau sphérique (normalement ouverte) - conduite de pressurisation du diaphragme
9 Ensemble filtre/clapet/réducteur « 3 en 1 »
10 Cloche hydraulique Série 760 (en option/vendue séparément)
11 Vanne à boisseau sphérique d'essai d'alarme
12 Manomètre - conduite de pressurisation du diaphragme (0-300 psi/0-2068 kPa/0-20,7 bars)
13 Dispositif de purge automatique Série 749
14 Actionneur basse pression Série 776
15 Collecteur d'arrivée d'air
16 Pressostat de surveillance d'arrivée d'air (en option/vendu séparément - fourni de série avec la colonne Vic-Quick)
17 Manomètre du système (0-80 psi/0-552 kPa/0-5,5 bars avec retard)
18 Vanne de purge côté alimentation en eau - Essai d'écoulement
19 Manomètre côté alimentation en eau (0-300 psi/0-2068 kPa/0-20,7 bars)
20 Kit de raccordement de purge (en option/vendu séparément - fourni de série avec la colonne Vic-Quick)
21 Vanne pour manomètre
22 Vanne de purge côté système
23 Déclencheur manuel Série 755
24 Clapet anti-retour à bille Série 748
25 Électrovanne Série 753-E
26 Accélérateur sous air Série 746-LPA (en option/vendu séparément)

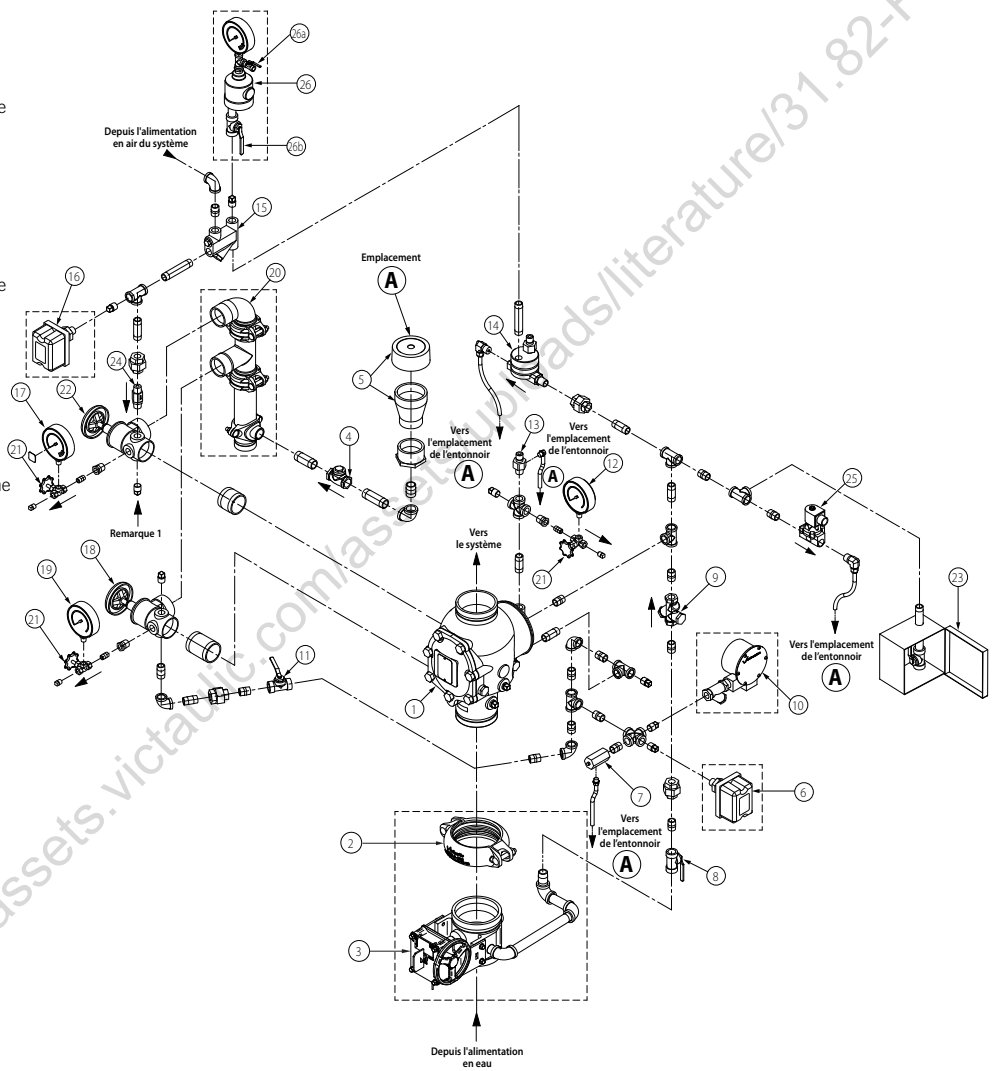

Exagéré pour la clarté du dessin

REMARQUE 1 : point de raccordement du kit de dispositif de colonne d'eau Série 75D.

Pour l'installation du dispositif d'alarme supplémentaire Série 75B, voir les instructions fournies avec le produit.

Discontinued - https://assets.victaulic.com/assets_uploads/literature/31.82-FRE.pdf
Référence.

VICTAULIC EST UNE MARQUE DÉPOSÉE DE VICTAULIC COMPANY. © 2019 VICTAULIC COMPANY. TOUS DROITS RÉSERVÉS.

Poste de contrôle FireLock NXT™ avec trim à préaction

SÉRIE 769
Avec trim à préaction
Rainuré x Rainuré

TRIM À DÉCLENCHEMENT PNEUMATIQUE, SIMPLE VERROUILLAGE
Poste de contrôle à préaction Série 769 : trim à déclenchement pneumatique, verrouillage simple (accessoires en option également représentés)

Liste des pièces

1 Poste de contrôle à préaction FireLock NXT Série 769
2 Collier rigide FireLock (en option/vendu séparément - fourni de série avec la colonne Vic-Quick)
3 Vanne principale d'alimentation en eau (en option/vendue séparément - fournie de série avec la colonne Vic-Quick)
4 Douille de purge à battant
5 Entonnoir et couvercle
6 Pressostat d'alarme (en option/vendu séparément - fourni de série avec la colonne Vic-Quick)
7 Purgeur automatique à clapet Série 729
8 Vanne à boisseau sphérique (normalement ouverte) - conduite de pressurisation du diaphragme
9 Ensemble filtre/clapet/réducteur « 3 en 1 »
10 Cloche hydraulique Série 760 (en option/vendue séparément)
11 Vanne à boisseau sphérique d'essai d'alarme
12 Manomètre - conduite de pressurisation du diaphragme (0-300 psi/0-2068 kPa/0-20,7 bars)
13 Dispositif de purge automatique Série 749
14 Actionneur basse pression Série 776
15 Collecteur d'arrivée d'air
16 Pressostat de surveillance d'arrivée d'air (en option/vendu séparément - fourni de série avec la colonne Vic-Quick)
17 Manomètre du système (0-80 psi/0-552 kPa/0-5,5 bars avec retard)
18 Vanne de purge côté alimentation en eau - Essai d'écoulement
19 Manomètre côté alimentation en eau (0-300 psi/0-2068 kPa/0-20,7 bars)
20 Kit de raccordement de purge (en option/vendu séparément - fourni de série avec la colonne Vic-Quick)
21 Vanne pour manomètre
22 Vanne de purge côté système
23 Déclencheur manuel Série 755
24 Clapet anti-retour à bille Série 748
25 Accélérateur sous air Série 746-LPA (en option/vendu séparément)

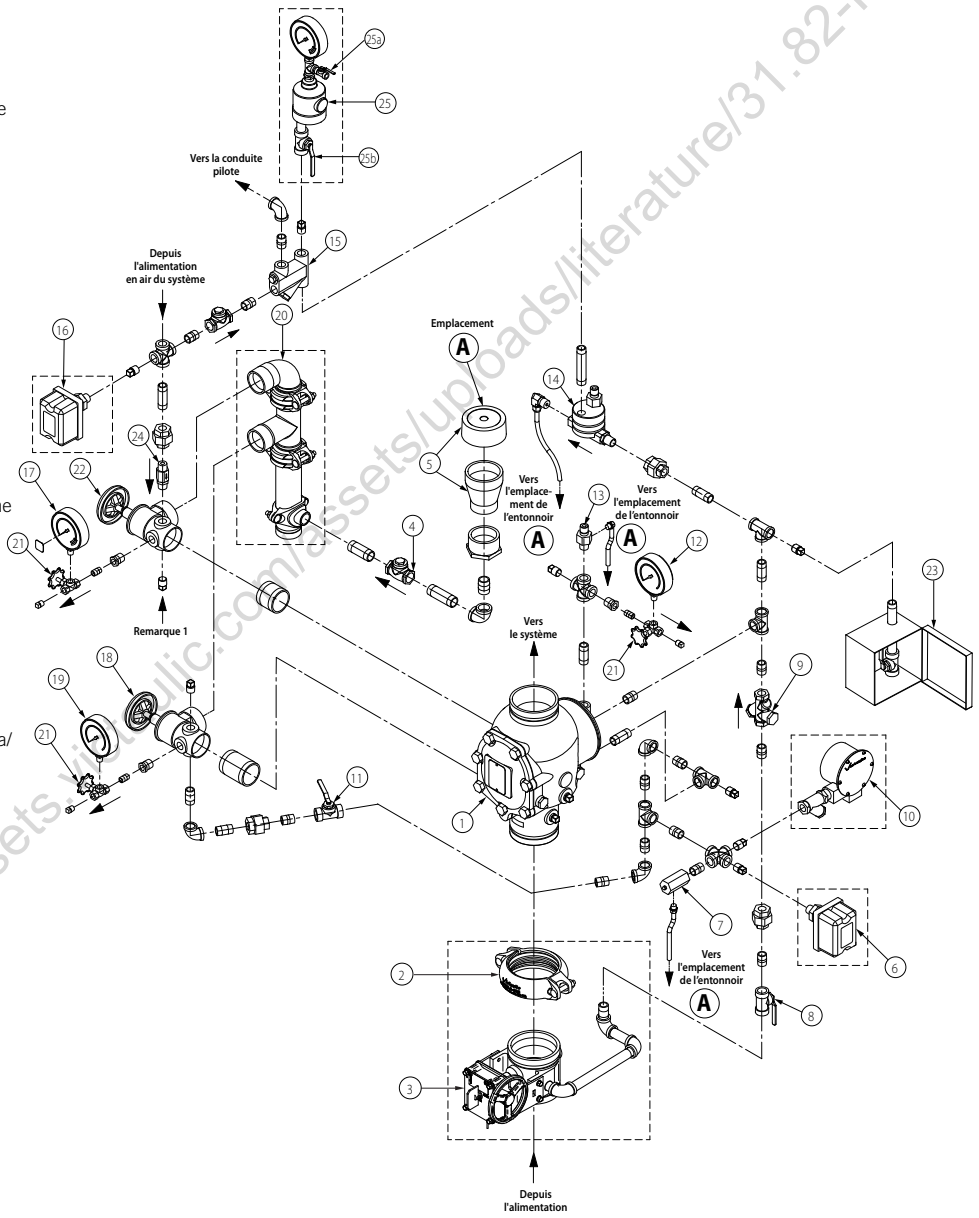

Exagéré pour la clarté du dessin

REMARQUE 1 : point de raccordement du kit de dispositif de colonne d'eau Série 75D.

Pour l'installation du dispositif d'alarme supplémentaire Série 75B, voir les instructions fournies avec le produit.

Discontinued Items
Référence : https://assets.victaulic.com/assets/uploads/literature/31.82-FRE.pdf

VICTAULIC EST UNE MARQUE DÉPOSÉE DE VICTAULIC COMPANY. © 2019 VICTAULIC COMPANY. TOUS DROITS RÉSERVÉS.

Poste de contrôle FireLock NXT™ avec trim à préaction

SÉRIE 769
Avec trim à préaction
Rainuré x Rainuré

TRIM À DÉCLENCHEMENT ÉLECTRIQUE, VERROUILLAGE SIMPLE OU DOUBLE
Poste de contrôle à préaction FireLock NXT Série 769 : trim à déclenchement électrique, verrouillage simple ou double (électropneumatique/électrique) (accessoires en option également représentés)

Liste des pièces

1 Poste de contrôle à préaction FireLock NXT Série 769
2 Collier rigide FireLock (en option/vendu séparément - fourni de série avec la colonne Vic-Quick)
3 Vanne principale d'alimentation en eau (en option/vendue séparément - fournie de série avec la colonne Vic-Quick)
4 Douille de purge à battant
5 Entonnoir et couvercle
6 Pressostat d'alarme (en option/vendu séparément - fourni de série avec la colonne Vic-Quick)
7 Purgeur automatique à clapet Série 729
8 Vanne à boisseau sphérique (normalement ouverte) - conduite de pressurisation du diaphragme
9 Ensemble filtre/clapet/réducteur « 3 en 1 »
10 Cloche hydraulique Série 760 (en option/vendue séparément)
11 Vanne à boisseau sphérique d'essai d'alarme
12 Manomètre - conduite de pressurisation du diaphragme (0-300 psi/0-2068 kPa/0-20,7 bars)
13 Dispositif de purge automatique Série 749
14 Électrovanne Série 753-E
15 Pressostat de surveillance d'arrivée d'air**
16 Manomètre du système 0-80 psi/0-552 kPa/0-5,5 bars avec retard)
17 Vanne de purge côté alimentation en eau - Essai d'écoulement
18 Manomètre côté alimentation en eau (0-300 psi/0-2068 kPa/0-20,7 bars)
19 Kit de raccordement de purge (en option/vendu séparément - fourni de série avec la colonne Vic-Quick)
20 Vanne pour manomètre
21 Vanne de purge côté système
22 Déclencheur manuel Série 755
23 Clapet anti-retour à bille Série 748

**Ce composant (n° 15) est optionnel et vendu séparément (ou de série en cas de commande d'une colonne Vic-Quick) pour un trim électrique à verrouillage simple.
**Ce composant (n° 15) est présent de série avec un trim à déclenchement électrique (électrique-pneumatique/électrique) et verrouillage simple.

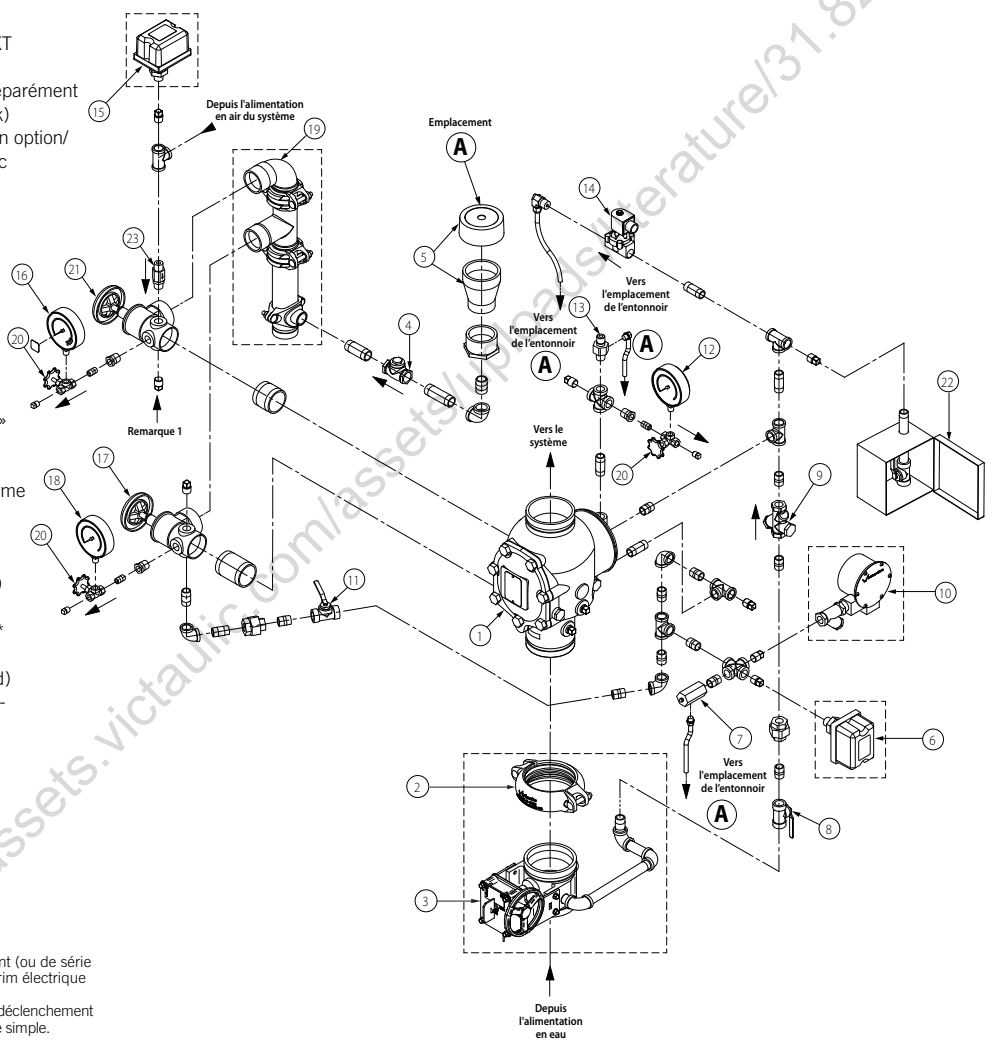

Exagéré pour la clarté du dessin

REMARQUE 1 : point de raccordement du kit de dispositif de colonne d'eau Série 75D.

Pour l'installation du dispositif d'alarme supplémentaire Série 75B, voir les instructions fournies avec le produit.

Discontinued - https://assets.victaulic.com/assets/uploads/literature/31.82-FRE.pdf
Référence : 31.82-FRE

VICTAULIC EST UNE MARQUE DÉPOSÉE DE VICTAULIC COMPANY. © 2019 VICTAULIC COMPANY. TOUS DROITS RÉSERVÉS.

Poste de contrôle FireLock NXT™ avec trim à préaction

SÉRIE 769
Avec trim à préaction
Rainuré x Rainuré

TRIM À DÉCLENCHEMENT ÉLECTRIQUE/PNEUMATIQUE, VERROUILLAGE DOUBLE

Poste de contrôle à préaction FireLock NXT Série 769 : trim à déclenchement électrique/pneumatique, verrouillage double (accessoires en option également représentés)

Liste des pièces

1 Poste de contrôle à préaction FireLock NXT Série 769
2 Collier rigide FireLock (en option/vendu séparément - fourni de série avec la colonne Vic-Quick)
3 Vanne principale d'alimentation en eau (en option/vendue séparément - fournie de série avec la colonne Vic-Quick)
4 Douille de purge à battant
5 Entonnoir et couvercle
6 Pressostat d'alarme (en option/vendu séparément - fourni de série avec la colonne Vic-Quick)
7 Purgeur automatique à clapet Série 729
8 Vanne à boisseau sphérique (normalement ouverte) - conduite de pressurisation du diaphragme
9 Ensemble filtre/clapet/réducteur « 3 en 1 »
10 Cloche hydraulique Série 760 (en option/vendue séparément)
11 Vanne à boisseau sphérique d'essai d'alarme
12 Manomètre - conduite de pressurisation du diaphragme (0-300 psi/0-2068 kPa/ 0-20,7 bars)
13 Dispositif de purge automatique Série 749
14 Actionneur électrique/pneumatique Série 767
15 Collecteur d'arrivée d'air
16 Pressostat de surveillance d'arrivée d'air (en option/vendu séparément - fourni de série avec la colonne Vic-Quick)
17 Manomètre du système (0-80 psi/0-552 kPa/ 0-5,5 bars avec retard)
18 Vanne de purge côté alimentation en eau - Essai d'écoulement
19 Manomètre côté alimentation en eau (0-300 psi/0-2068 kPa/0-20,7 bars)
20 Kit de raccordement de purge (en option/ vendu séparément - fourni de série avec la colonne Vic-Quick)
21 Vanne pour manomètre
22 Vanne de purge côté système
23 Déclencheur manuel Série 755
24 Clapet anti-retour à bille Série 748
25 Accélérateur sous air Série 746-LPA (en option/ vendu séparément)
26 Filtre de chambre supérieure (100 Mesh)
27 Manomètre de chambre supérieure pour actionneur électrique/pneumatique Série 767
28 Évent automatique pour actionneur électrique/pneumatique Série 767
29 Réducteur d'entrée de chambre supérieure (0,032 pouce) pour l'actionneur électrique/pneumatique Série 767
30 Clapet anti-retour de la chambre supérieure (¼ pouce) pour l'actionneur électrique/ pneumatique Série 767

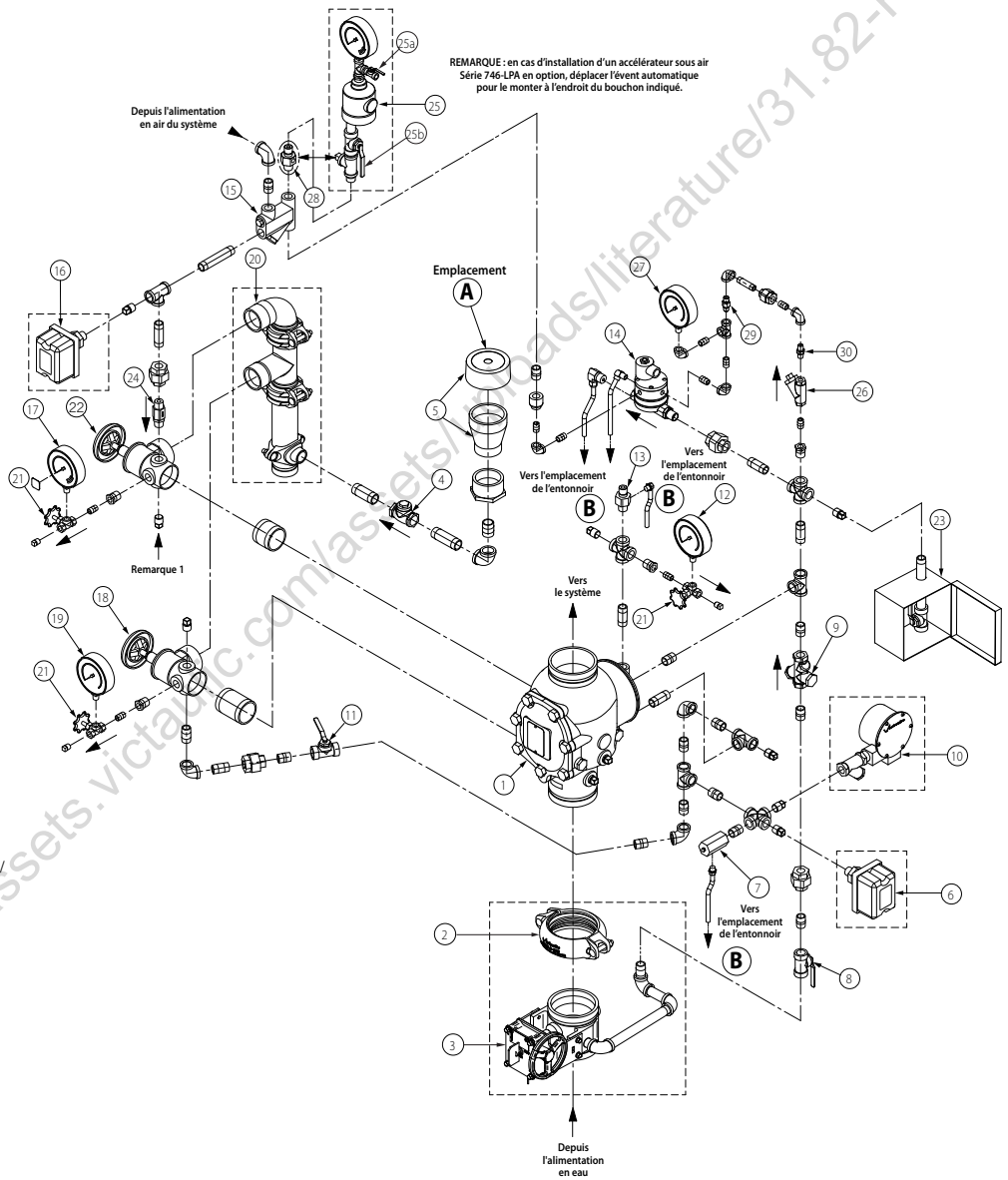

Exagéré pour la clarté du dessin

REMARQUE 1 : point de raccordement du kit de dispositif de colonne d'eau Série 75D.

Pour l'installation du dispositif d'alarme supplémentaire Série 75B, voir les instructions fournies avec le produit.

Discontinué
Référence https://assets.victaulic.com/assets/uploads/literature/31.82-FRE.pdf

VICTAULIC EST UNE MARQUE DÉPOSÉE DE VICTAULIC COMPANY. © 2019 VICTAULIC COMPANY. TOUS DROITS RÉSERVÉS.

Poste de contrôle FireLock NXT™ avec trim à préaction

SÉRIE 769
Avec trim à préaction
Rainuré x Rainuré

TRIM À DÉCLENCHEMENT PNEUMATIQUE /PNEUMATIQUE, DOUBLE VERROUILLAGE

Poste de contrôle à préaction FireLock NXT Série 769 : trim à déclenchement pneumatique/pneumatique, verrouillage double (accessoires en option également représentés)

Liste des pièces

1 Poste de contrôle à préaction FireLock NXT Série 769
2 Collier rigide FireLock (en option/vendu séparément - fourni de série avec la colonne Vic-Quick)
3 Vanne principale d'alimentation en eau (en option/vendue séparément - fournie de série avec la colonne Vic-Quick)
4 Douille de purge à battant
5 Entonnoir et couvercle
6 Pressostat d'alarme (en option/vendu séparément - fourni de série avec la colonne Vic-Quick)
7 Purgeur automatique à clapet Série 729
8 Vanne à boisseau sphérique (normalement ouverte) - conduite de pressurisation du diaphragme
9 Ensemble filtre/clapet/réducteur « 3 en 1 »
10 Cloche hydraulique Série 760 (en option/vendue séparément)
11 Vanne à boisseau sphérique d'essai d'alarme
12 Manomètre - conduite de pressurisation du diaphragme (0-300 psi/0-2068 kPa/0-20,7 bars)
13 Dispositif de purge automatique Série 749
14 Actionneur pneumatique/pneumatique Série 798
15 Collecteur d'arrivée d'air
16 Pressostat de surveillance d'arrivée d'air (en option/vendu séparément - fourni de série avec la colonne Vic-Quick)
17 Manomètre du système (0-80 psi/0-552 kPa/0-5,5 bars avec retard)
18 Vanne de purge côté alimentation en eau - Essai d'écoulement
19 Manomètre côté alimentation en eau (0-300 psi/0-2068 kPa/0-20,7 bars)
20 Kit de raccordement de purge (en option/vendu séparément - fourni de série avec la colonne Vic-Quick)
21 Vanne pour manomètre
22 Vanne de purge côté système
23 Déclencheur manuel Série 755
24 Clapet anti-retour à bille Série 748
25 Accélérateur sous air Série 746-LPA (en option/vendu séparément)
26 Ensemble de vannes d'alimentation en air
26a Vanne d'isolement et de remplissage de conduite pilote (la vanne d'isolement a une manette jaune)
26b Vanne d'isolement et de remplissage de conduite système (la vanne d'isolement a une manette jaune)
27 Filtre de conduite d'air du système (100 Mesh)
28 Filtre de conduite pilote (100 Mesh)
29 Manomètre de conduite pilote (0-80 psi/0-552 kPa/0-5,5 bars avec retard)
30 Évent automatique pour actionneurs pneumatique/pneumatique Série 798

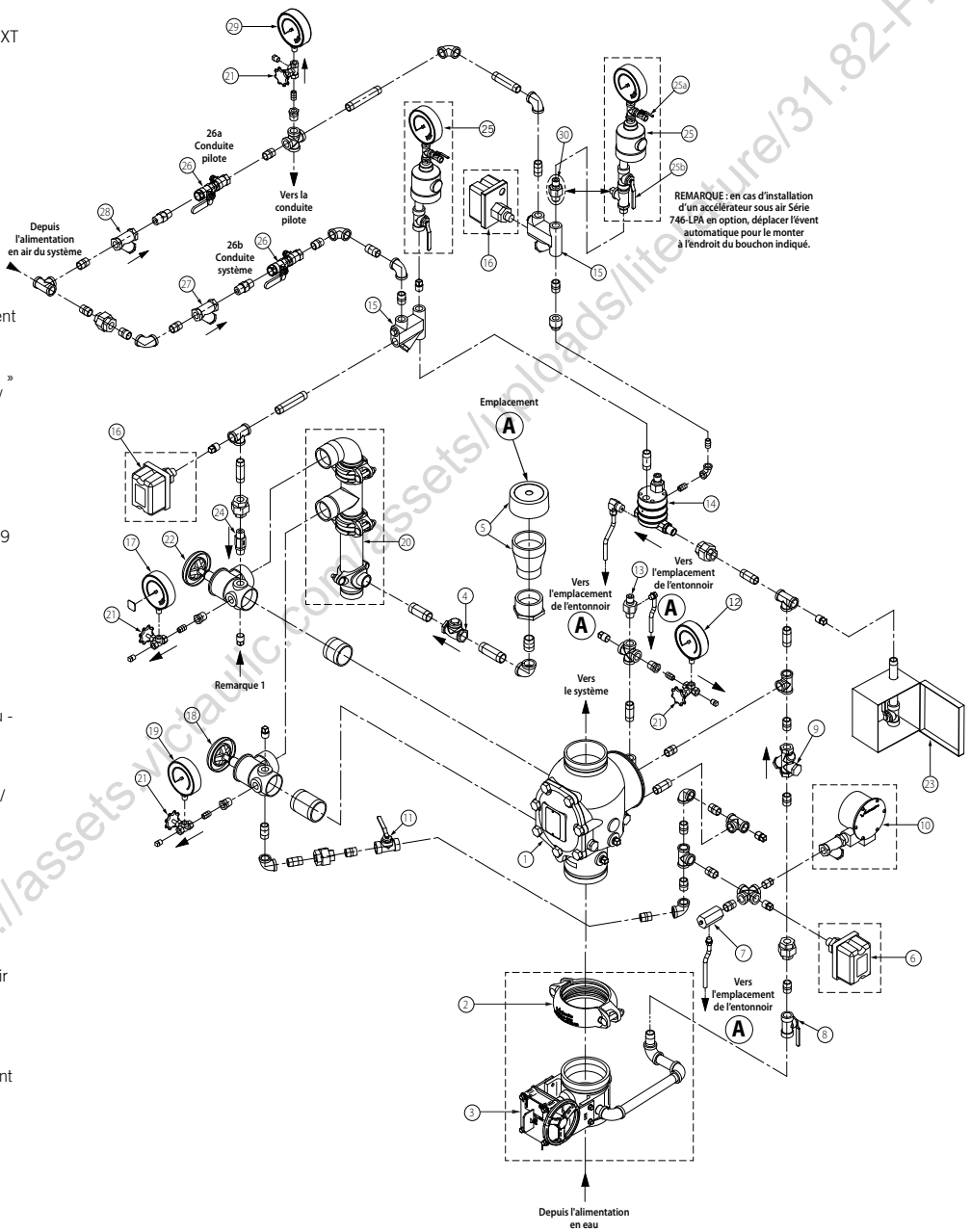

Exagéré pour la clarté du dessin

REMARQUE 1 : point de raccordement du kit de dispositif de colonne d'eau Série 75D.

Pour l'installation du dispositif d'alarme supplémentaire Série 75B, voir les instructions fournies avec le produit.

Document téléchargé depuis https://assets.victaulic.com/assets/uploads/literature/31.82-FRE.pdf

VICTAULIC EST UNE MARQUE DÉPOSÉE DE VICTAULIC COMPANY. © 2019 VICTAULIC COMPANY. TOUS DROITS RÉSERVÉS.

Poste de contrôle FireLock NXT™ avec trim à préaction

SÉRIE 769
Avec trim à préaction
Rainuré x Rainuré

GARANTIE

Voir la section Garantie de la liste de prix actuelle ou contacter Victaulic pour plus de précisions.

IMPORTANT

Ce produit doit être fabriqué par Victaulic ou selon ses spécifications. Tous les produits doivent être installés selon les instructions d'installation/assemblage Victaulic en vigueur. Victaulic se réserve le droit de modifier les spécifications, la conception et l'équipement standard de ses produits sans préavis ni obligation de sa part.

AVERTISSEMENT

⚠ AVERTISSEMENT

- **Ce produit doit être monté par un installateur qualifié et expérimenté, conformément aux instructions fournies avec chaque poste, contenant des informations importantes.**

Le non-respect des instructions peut entraîner des blessures graves, des dégâts matériels ou des fuites du poste.

Pour obtenir les instructions d'installation du poste de contrôle ou d'autres exemplaires de cette documentation technique, ou pour toute question relative à l'installation et l'utilisation en toute sécurité de ce dispositif, contacter Victaulic, P.O. Box 31, Easton, PA 18044-0031 États-Unis, Téléphone : 001-610-559-3300.

Discontinué
Référence: https://assets.victaulic.com/assets_uploads/literature/31.82-FRE.pdf

VICTAULIC EST UNE MARQUE DÉPOSÉE DE VICTAULIC COMPANY. © 2019 VICTAULIC COMPANY. TOUS DROITS RÉSERVÉS.